序号	图 表 名 称	图表号	页 数	备 注		序号	图 表 名 称	图表号	页 数	备 注
	照明工程									
1	照明工程设计说明	S01L001	3							
2	路灯总体布置图	S01L002	1							
3	道路照明横断面图	S01L003	2							
4	照明控制柜系统图	S01L004	1							
5	9米单臂路灯大样图	S01L005	1							
6	14米单臂路灯大样图	S01L006	1							
7	9米单臂路灯基础图	S01L007	1							
8	14米单臂路灯基础图	S01L008	1							
9	手孔井大样图	S01L009	1							
10	路灯控制柜大样	S01L010	1							
11	路灯控制柜基础大样	S01L011	1							
12	主设备材料清册	S01L012	1							

专业	签字	日期
通风 隧道		
梁桥 结构		
气电 水排		
通交 路道		

版次 Version No. A

林同棪国际工程咨询（中国）有限公司
T. Y. Lin International Engineering Consulting（China）Co.,Ltd

工程名称 Project	玉带紫宸小区配套路新建工程	项目负责 Design Person in Charge	吴志欢	吴志欢	制图 Drawing	周厚杰	周厚杰	校对 Check	王志香	王志香	审定 Approved	靳东海	靳东海	专业 Specialty	照明工程	阶段 Stage	施工图
图名 Drawing Name	照明工程目录	专业负责 Specialized Person in Charge	吴志欢	吴志欢	设计 Design	周厚杰	周厚杰	审核 Examiner	朱邦永	朱邦永	工程编号 Project No.	122042521001		图号 Drawing No.	S01L000	日期 Date	2025.06

照明工程设计说明

1 工程概况

本工程为玉带紫宸小区配套路新建工程路灯工程，实施范围（K0+000—K0+403,全长约403m），道路为城市支路。路灯作为道路配套设施的重要点缀，将起到很好的亮化环境和良好的交通导向作用。在满足功能性照明要求的前提下，提供安全舒适的照明环境，提高道路利用效率，美化、亮化城市环境。

2 设计依据

《城市道路照明设计标准》 CJJ45-2015

《供配电系统设计规范》 GB50052-2009

《20KV 及以下变电所设计规范》 GB50053-2013

《电力工程电缆设计标准》 GB50217-2018

《城市电力规划规范》 GB50293-2014

《建筑物防雷设计规范》 GB50057-2010

《交流电气装置的接地设计规范》 GB/T50065-2011

《江苏省城市道路照明技术规范》 DGJ32/TC 06-2011

《LED 城市道路照明应用技术要求》 GB/T 31832-2015

《徐州市城市照明设计指南》 2023 年 5 月 16 日发

3 主要技术指标

1、道路照明设计标准参照<<城市道路照明设计标准>> （CJJ 45-2015）、国际照明委员会（CIE）标准，本道路照明按城市支路标准设计，平均照度不低于 20LX，均匀度不低于 0.4，功率密度不大于 0.6W/m2。交汇区照度不低于 30Lx,均匀度不低于 0.40。

2、LED 路灯功率因数大于 0.9。

3、照明灯具端电压应维持在额定电压的 90%~105%。

4、抗震设防烈度 6 度及以上地区的市政工程必须进行抗震设防。

4 供配电系统及变电所设置

道路照明为三级负荷。道路照明由原有 10kV 箱式变电站经路灯控制柜供电，为了便于运行、维护和管理，电源引自路灯控制柜出线回路搭接，供电半径约为 700m。

本道路新设路灯控制柜一台，设两路电源 L1、L2 为相应路段内路灯提供电源。

本项目路灯电源搭接点出线以下部分属本工程设计范围。

5 路灯控制

远程控制采用单灯控制系统，通信方式采用电力载波通信（PLC）或 NB-lot 系统，在每套路灯灯头处设置终端单灯控制器，信号接入新设控制柜内的集中控制器中，可并入路灯管理处的照明控制系统平台统一管理和维护。可实现远程只能单灯开关控制、调光、数据采集和状态检测、定时、故障精确定位、数字存储、群组控制管理等功能。支持电脑、智能手机、平板电脑等设备的远程无线控制管理。

针对市政道路后半夜人员稀少、前后半夜电源电压存在一定的波动这一实际问题，在照明配电柜低压进线处加设一台智能照明调控装置，自动调节电源电压，使前半夜电压保持在 220V，后半夜电压适当降低（具体值根据实际运行要求确定）,以达到稳压及节能的目的。

6 路灯设置

路灯灯杆设置在人行道上距离路面边缘 0.5 米位置，路灯采用单侧布置方式，间距 25 米左右，路灯为单臂路灯灯高 9m，光源采用 80W LED 灯。交叉路口设置 14 米 3 火中杆路灯，光源采用 3×120W LED 灯。路灯均采用普通的热镀锌锥形钢制灯杆，位置详见平面图、横断面图。每个灯具均需在进线侧安装 30mA 漏电断路器进行单灯保护。

灯杆采用法兰安装，法兰盘与杆体的连接处可采用加强筋，直线度偏差≤0.2%，灯杆的制作应能承受伸臂的负载，并满足风速要求及当地气候条件。灯杆下部维护门内应设有固定专用路灯接线盒的支架和接地螺栓，维护门的防护等 IP54，且具有一般工具无法打开的防盗措施。

灯具防护等级不低于 IP65，选用半截光型灯具，硅橡胶密封，灯罩采用热稳定性高的安全钢化玻璃 或抗 UV 聚碳酸脂，反射器采用经阳极氧化处理的纯铝板。路灯灯具应具有翼形的宽配光曲线。

光源在照明器内的位置，可根据路口渠化段宽度，做适当调整，以适应路面宽度变化影响路面照度均匀度。灯具仰角不得大于 15°。

7 应用 LED 的技术要求

专业	签字	日期
道路交通		
结构桥梁		
排水电气		
风景园		

版次 Version No.	A	林同棪国际工程咨询（中国）有限公司 T. Y. Lin International Engineering Consulting (China) Co.,Ltd	工程名称 Project	玉带紫宸小区配套路新建工程	项目负责 Design Person In Charge	吴志欢	制图 Drawing	周厚杰	校对 Check	王志香	审定 Approved	靳东海	专业 Specialty	照明工程	阶段 Stage	施工图
			图名 Drawing Name	照明工程说明	专业负责 Specialized Person In Charge	吴志欢	设计 Design	周厚杰	审核 Examiner	朱邦永	工程编号 Project No.	122042521001	图号 Drawing No.	S01L001	日期 Date	2025.06

本项目使用的 LED 路灯技术性能应符合《道路照明用 LED 灯性能要求》GB24907-2016。

适用电压范围：额定电压 90%～106%范围内应能正常工作；

适用环境要求：-20℃～50℃的条件下应能正常工作，同时应满足具体使用地的环境温度、湿度、和腐蚀性等其他特殊要求；

应根据灯具配光科学计算，控制最大光强角，机动车道设计眩光限制阈值增量不得大于 10%；

安全指标应符合以下要求：

① LED 灯具安全应符合 GB7000.203 的规定。

②LED 电子控制装置应符合 GB 19510.14 的规定。

③ LED 灯具骚扰电压应符合 GB17743 的规定。

④LED 灯具谐波电流限值应符合 GB17625.1 的规定。

⑤LED 灯具电磁兼容抗扰度应符合 GB/T 18595 的规定。

4、LED 灯具基本性能要求：

内容	项目	灯具技术规格
整灯要求	整灯光效	≥120LM/W
	显色指数	≥70，同一批次芯片显色指数应保持一致，偏差≤10%，同类光源色品容差≤7SDCM。
	色温	2700K-3000K 同一批次芯片色温应保持一致，偏差≤±5%，寿命期内色温变化波动范围≤±5%。
	安全要求	符合 GB7000.1 及 GB7000.203 标准要求；符合《灯和灯系统的光生物安全性》GB/T20145/CIE S009/E:2002 要求。LED 灯具系统蓝光危害组别不应大于 RG1,通过相关检验认证。
	光通维持率	灯具在标称工作状态下，连续燃点 3000h 的光通维持率不应低于 96%，连续燃点 6000h 的光通维持率不应低于 92%。
	损坏率	灯具正常工作 12000h 内年损坏率不应高于 1%；12000h~25000h 年损坏率不应高于 3%
	灯具的寿命	不低于 25000h。
	EMC 要求	符合 GB17743、GB17625.1、 GB/T18595 标准要求
	过载保护和抗雷击能力	具有过载保护设计，抗雷击能力达到差模 4KV,共模 6KV。
	防触电保护型式	CLASS I
	防护等级	≥IP65
	品牌标识和系统设备的设计、制造及铭牌、标志	灯体上有厂家的品牌标识；系统设备及其辅助装置的铭牌、使用标示、警告指示应以中文或易懂的通用符号来表示，应准确无误地表示设备之型号、规格
灯体	材质	采用优质铸铝（或铝合金），高压压铸成型 ，保证耐高温、耐腐蚀、耐老化
	表面喷涂	表面静电喷涂工艺，使用耐腐蚀粉末涂料，有强抗腐蚀能力，颜色依据采购人要求提供。
	机械性能	灯具的各部件均应采用有足够强度，能满足相应荷载的要求，紧固件采用高强度耐腐蚀材料，部件安装牢固，能通过振动测试。
	散热	散热结构一体化设计、高性能散热材料结合空气对流。
LED 模组	品牌	灯珠采用国内外知名品牌。
	模块的寿命	不低于 30000h。
	工作条件	光源模组可在湿度 90%环境下工作
	透镜	光源模组透镜材质为高纯度光学玻璃或 PMMA，透光性及稳定性好、折射率高。能通过 IK08 冲击测试，有较强的抗 UV 能力
	配光	采用二次配光技术
驱动电源	品牌	采用国内外知名品牌。
	功率因素	≥0.95
	效率	≥0.9
	THD	≤15%
	使用寿命	≥50000h
安装及维护	安装	灯臂直径及安装深度符合道路灯杆设计需求
	维护	高空作业时能够不使用特殊工具进行更换器件维护。

8 照明参数计算

本工程车行道采用 150W LED 灯，道路平均照度：

Eav=ΦxNxUxK/A=9600x1.64x0.6/（6.5x25）=58.1Lx

公式中：Φ--光通量（lm）；

N--光源数（只）；

U--灯具利用系数（根据灯高路宽比，取 1.64）；

K--维护系数（LED 取 K=0.6）；

A--照射面积（m^2 ）。

功率密度：

LPD=PxN/（WxL）=80 x1.15x1/（6.5x25）=0.57W/m^2

公式中：P--每套灯具中的光源功率（含损耗）；

N--光源数（只）；

W--路宽；

L--间距：两灯杆距离。

均满足规范要求。

9 电缆敷设

照明电缆在绿化带内及人行道下穿ø75 PE 管保护，过道路穿 ø100 热镀锌厚壁钢管保护，电缆保护管管口应无毛刺和尖锐棱角。钢管两端应做成喇叭口，应确保管内洁净，不得漏入水泥砂浆及碎杂物，每根管内应预留 8＃铅线一根。过道路保护管埋深 1 米。路灯供电线路采用 380V 三相五线电缆，每杆灯按顺序依次接在 L1、L2 和 L3 相序上，配线回路力求三相负载距平衡。

电缆规格为 YJV-1KV-5x16，灯杆内照明线采用铜芯塑料护套线 BVV-0.5kV-3×2.5。电缆在杆内接线，灯杆维护门内设专用照明接线盒。

10 接地保护

道路照明工程采用 TT 制保护接地系统，接地极采用镀锌角钢制作，接地电阻不大于 4 欧；每杆灯基础均需做保护接地，出线设置 RCD，做法见施工图。灯杆、灯具、就地配电箱外壳等不带电金属物体也需可靠接地。

11 电气施工要求

电气安装工程应严格按照国家有关的施工及验收规范进行，工程内的高压电气装置、变压器、低压电气装置、照明灯具、电缆线路及接地装置等均应遵守下列国标的规定：

（1）《电气装置安装工程高压电器施工及验收规范》 GB50147-2010

（2）《电气装置安装工程电力变压器、油浸电抗器、互感器施工及验收规范》GBJ148-2010

（3）《电气装置安装工程电缆线路施工及验收规范》 GB50168-2018

（4）《电气装置安装工程低压电器施工及验收规范》 GB50254-2014

（5）《建筑电气工程施工质量验收规范》 GB50303-2015

（6）《城市道路照明工程施工及验收规程》 CJJ89-2012

（7）《电气装置安装工程接地装置施工及验收规范》 GB50169-2016

电气施工时应严格按照上述规范及国家标准图进行，并配合土建及路面施工做好全部预埋件工程；灯杆及电缆与各种管线的间距不得低于规定标准；系统接地、保护接地及电缆接线井等的做法可参考《建筑电气安装工程图集》。

灯杆基础与各种管线及检查井的净距不宜小于 0.5m。

本施工图中的路灯基础施工图应经设备制造厂确认后方可施工，制造厂应根据实际设备的技术参数提供相适应的配套设计图纸。

人行道上路灯、手孔井等照明设施不应妨碍无障碍通道的建设，如有冲突，照明设施应更改位置。

配电柜柜体的漆层应完整,无损伤，电器安装外观应完整且附件齐全,排列整齐,固定牢固,密封良好。各电器应能单独拆装更换,而不影响其它电器及导线束的固定。

柜内的电缆芯线,按垂直或水平有规律地配置,不歪斜交叉,备用芯线留有适当余量。

灯具配件应齐全,无机械损伤、变形、油漆剥落、灯罩破裂等现象。透命罩应有高的透明度,无气泡和明显的划痕和裂纹,有可靠的挂钩装置；通过透命罩的光,不应在地面上产生明显的亮斑和暗斑。

封闭灯具的灯头引线,应采用耐热绝缘管保护,灯罩与尾座的联接配套吻合无间隙；灯头线线芯截面为 BVV-3X2.5。

在灯架、灯盘、灯杆内穿线不得有接头, 穿线洞口或管口必须光滑无毛刺。

专业	道路交通	结构桥梁	排水电气	道路交通
签字				
日期				

版次 Version No.	A	林同棪国际工程咨询（中国）有限公司 T. Y. Lin International Engineering Consulting (China) Co.,Ltd	工程名称 Project	玉带紫宸小区配套路新建工程	项目负责 Design Person In Charge	吴志欢	制图 Drawing	周厚杰	校对 Check	王志香	审定 Approved	靳东海	专业 Specialty	照明工程	阶段 Stage	施工图
			图名 Drawing Name	照明工程说明	专业负责 Specialized Person In Charge	吴志欢	设计 Design	周厚杰	审核 Examiner	朱邦永	工程编号 Project No.	122042521001	图号 Drawing No.	S01L001	日期 Date	2025.06

版次 Version No.	专业	签字	日期
A	道路 交通		
	排水 电气		
	结构 桥梁		
	隧道 通风		

林同棪国际工程咨询（中国）有限公司
T. Y. Lin International Engineering Consulting (China) Co.,Ltd

工程名称 Project	玉带紫宸小区配套路新建工程	项目负责 Design Person in Charge	吴志欢	吴志欢	制图 Drawing	周厚杰	周厚杰	校对 Check	王志香	王志香	审定 Approved	靳东海	
图名 Drawing Name	路灯总体布置图	专业负责 Specialized Person in Charge	吴志欢	吴志欢	设计 Design	周厚杰	周厚杰	审核 Examiner	朱邦永	朱邦永	工程编号 Project No.	122042521001	

专业 Specialty	照明工程	阶段 Stage	施工图
图号 Drawing No.	S01L002	日期 Date	2025.06

路基标准横断面(K0+000—K0+200)

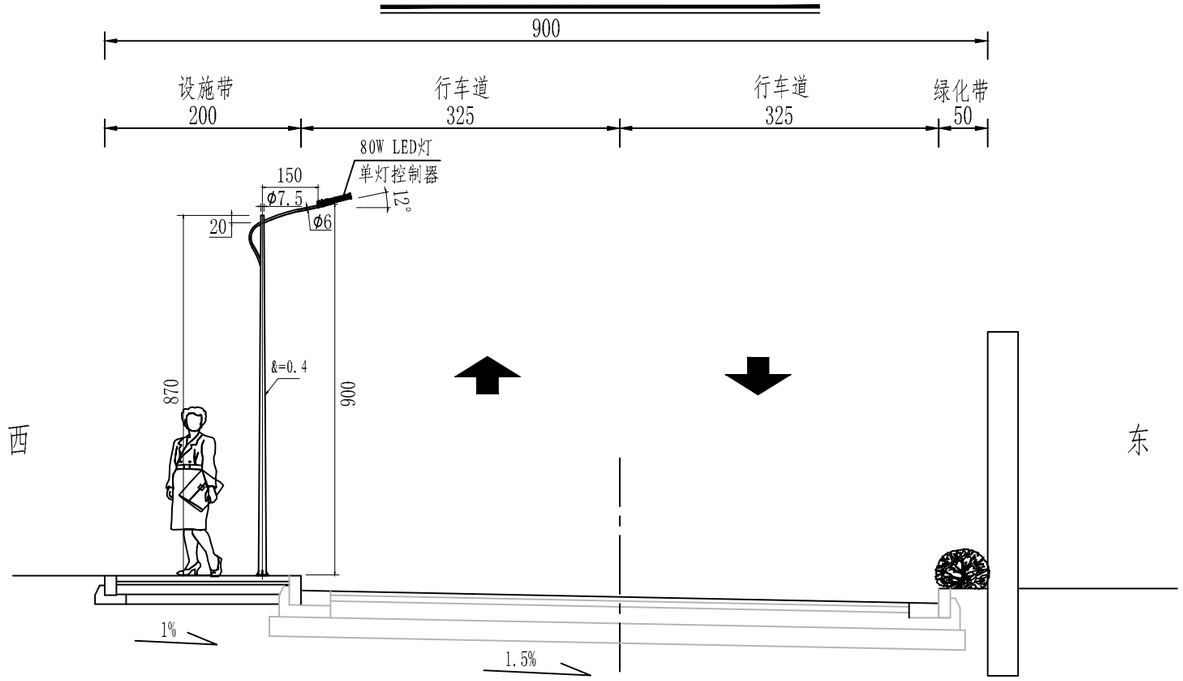

路基标准横断面(K0+200—K0+298)

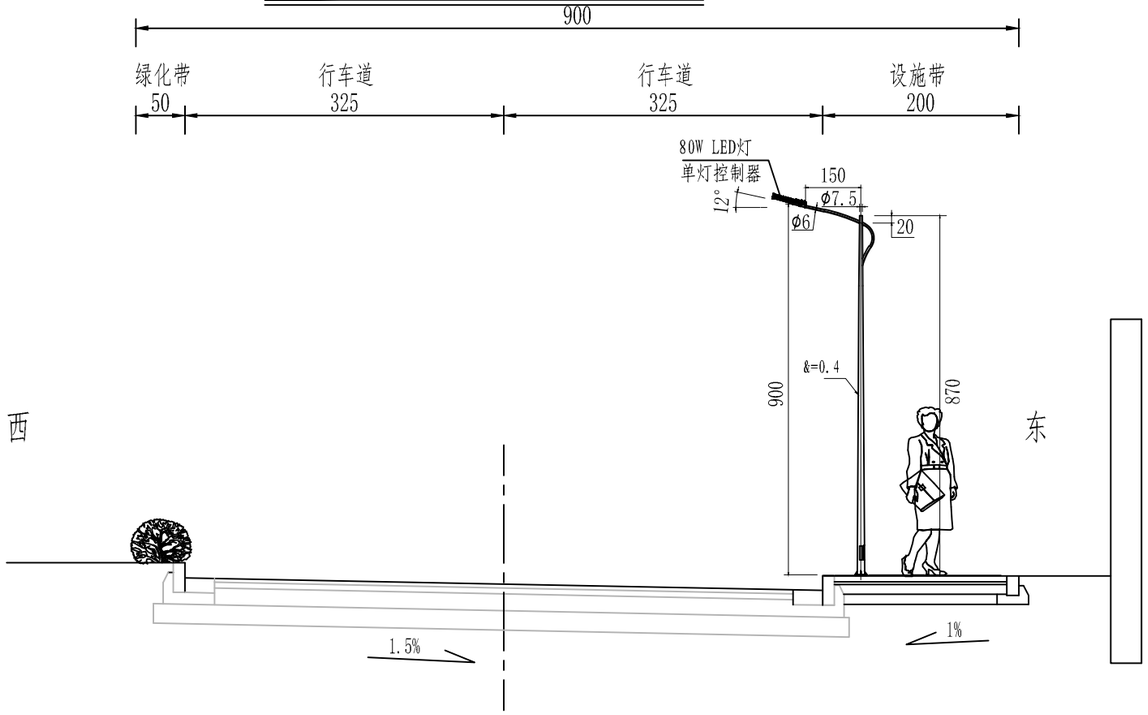

注:

1. 图中尺寸均以厘米计。
2. 本图适用于玉带紫宸配套路南北向道路照明横断面布置。

专业	签字	日期
通风		
隧道		
结构		
桥梁		
排水		
电气		
交通		
版次 Version No.	A	

林同棪国际工程咨询(中国)有限公司 T.Y. Lin International Engineering Consulting (China) Co.,Ltd	工程名称 Project:	玉带紫宸小区配套路新建工程	项目负责 Design Person In Charge	吴志欢		制图 Drawing	周厚杰		校对 Check	王志香		审定 Approved	靳东海		专业 Specialty	照明工程	阶段 Stage	施工图
	图名 Drawing Name	道路照明横断面图	专业负责 Specialized Person In Charge	吴志欢		设计 Design	周厚杰		审核 Examiner	朱邦永		工程编号 Project No.	122042521001		图号 Drawing No.	S01L003	日期 Date	2025.06

路基标准横断面(K0+298—K0+403)

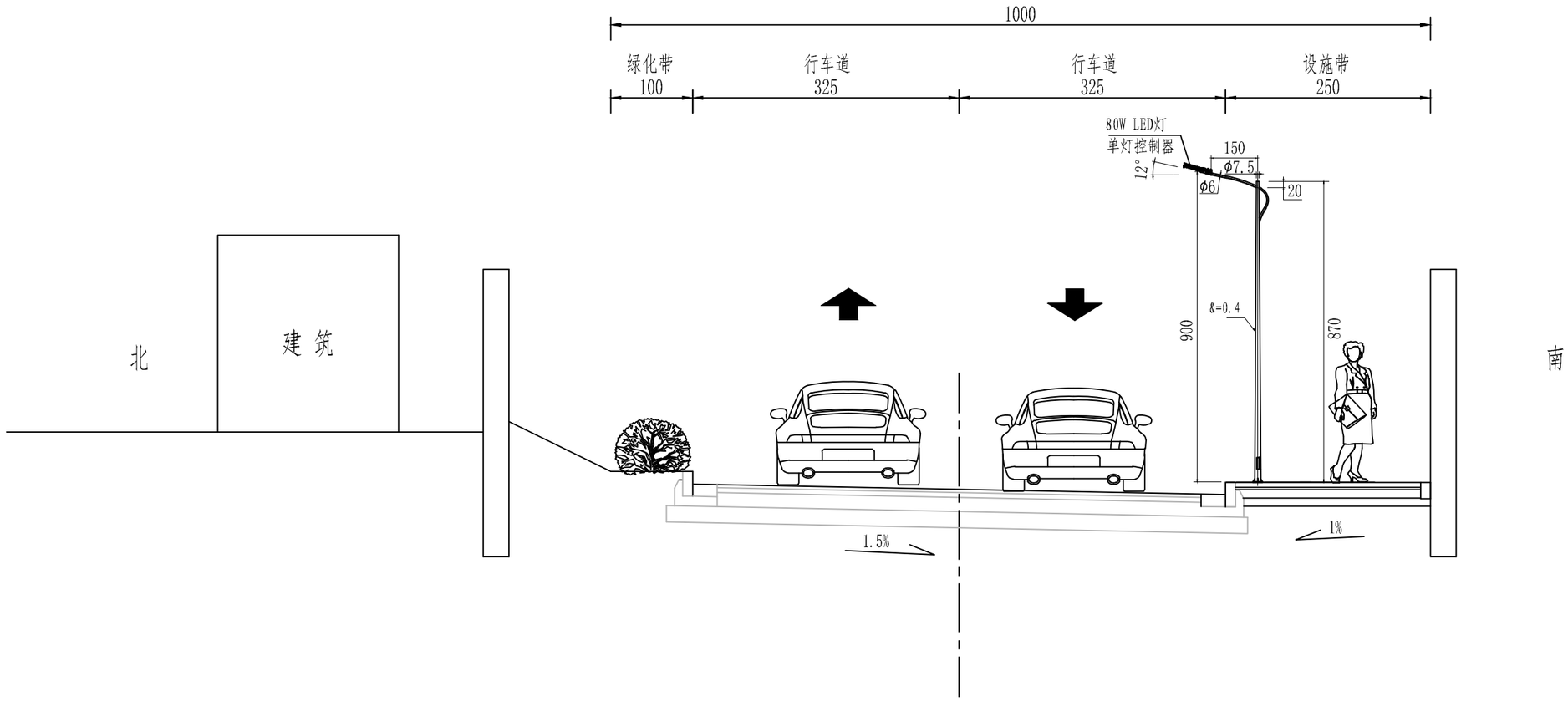

注:

1. 图中尺寸均以厘米计。
2. 本图适用于玉带紫宸配套路东西向道路照明横断面布置。

专业	签字	日期
风景园		
通信		
桥梁结构		
电气		
交通		

版次 Version No.	A

林同棪国际工程咨询(中国)有限公司
T.Y. Lin International Engineering Consulting (China) Co.,Ltd

工程名称 Project:	玉带紫宸小区配套路新建工程	项目负责 Design Person In Charge	吴志欢	吴志欢	制图 Drawing	周厚杰	周厚杰	校对 Check	王志香	王志香	审定 Approved	靳东海	靳东海	专业 Specialty	照明工程	阶段 Stage	施工图
图名 Drawing Name	道路照明横断面图	专业负责 Specialized Person In Charge	吴志欢	吴志欢	设计 Design	周厚杰	周厚杰	审核 Examiner	朱邦永	朱邦永	工程编号 Project No.	122042521001		图号 Drawing No.	S01L003	日期 Date	2025.06

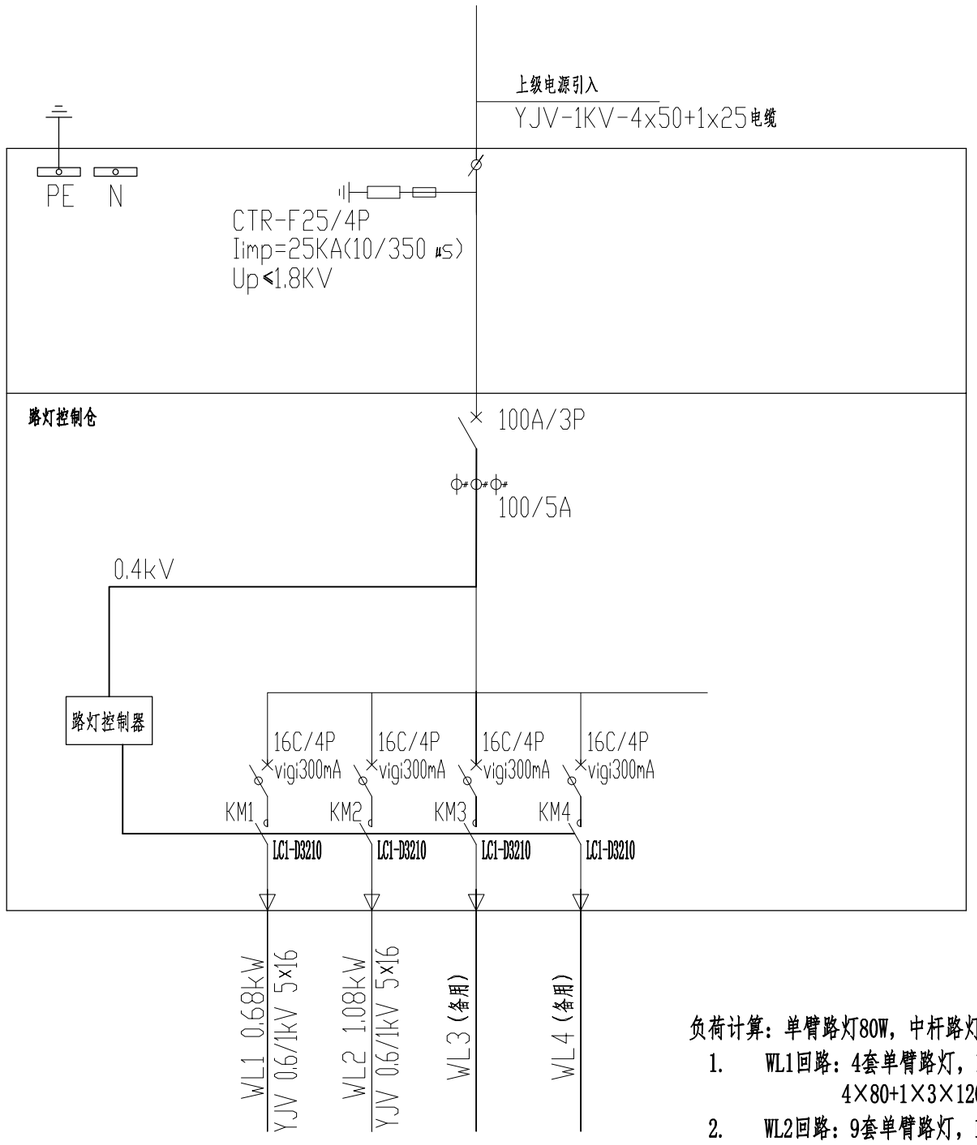

负荷计算：单臂路灯80W，中杆路灯3×120W。

1. WL1回路：4套单臂路灯，1套中杆路灯
   4×80+1×3×120=680W=0.68kW;
2. WL2回路：9套单臂路灯，1台中杆路灯
   9×80+1×3×120=1080W=1.08kW。

AL 配电系统图

共1台

照明控制柜控制方式说明

1. 照明控制柜提供4堵位控制模式开关，提供”自动”、”强关”、”强开”、”备用”四个档位；

   1) 通常情况下，控制柜控制楼试开关切换到‘自动，照明控制柜接受区域控制器的自动控制；

   2)在现场维修、 应急情况下，切换到"强关”，实现对路灯回路的强制关闭，这时区域控制器的任何开关操作与实际回路开关无关；

   3)现场抢修工作人员， 也可在区域控制器故障的情况下，切换到"强开”，执行对路灯的人工强制开启；这时区域控制器的任何开关操作与实际回路开关无关；

   4)控创模式开关， 提供了一个备用控制档位，可预留该应急其他方式的控制用；

2. 路灯自动控制：

   1) 本工程道路照明采用定时控制，控制装置设于照明配电箱内；

   2) 道路的开灯、关灯照度水平控制在15Lx～20Lx范围内。

   3) 定时控制应随着日照的长短而自动调整开关时间，控制装置作为路灯控制系统的终端，由内部微处理器根据当地的经、纬度地理坐标自动确定每天日升日落的精确时间。

3. 路灯箱控制指示；

   1) 对于控制取电，给出了控制用电源回路有无电指示灯XD0；

   2)路灯控制主交流接触器开关状态指示D1， 用于清喝地指示当前的路灯 回路的供电状态；

4. 针对路灯箱门的开关进行检测，由于存在前后二扇门，因此，根据门磁开关的特征决定布设的设置方式：

   1)如果门关闭时为常闭，则二个门磁开关进行串联布设；

   2)如果门关闭时为开，则二个门砒开关应进行并联连接；

   本项目中，门关闭时采用常闭设计，二个门碱开关采用串联布设。

专业	签字	日期
通风		
通风		
结构		
桥梁		
排水		
电气		
交通		

版次 Version No.	A

林同棪国际工程咨询（中国）有限公司
T. Y. Lin International Engineering Consulting（China）Co.,Ltd

工程名称 Project	玉带紫宸小区配套路新建工程	项目负责 Design Person In Charge	吴志欢	吴志欢	制图 Drawing	周厚杰	周厚杰	校对 Check	王志香	王志香	审定 Approved	靳东海	靳东海	专业 Specialty	照明工程	阶段 Stage	施工图
图名 Drawing Name	照明控制柜系统图	专业负责 Specialized Person In Charge	吴志欢	吴志欢	设计 Design	周厚杰	周厚杰	审核 Examiner	朱邦永	朱邦永	工程编号 Project No.	122042521001		图号 Drawing No.	S01L004	日期 Date	2025.06

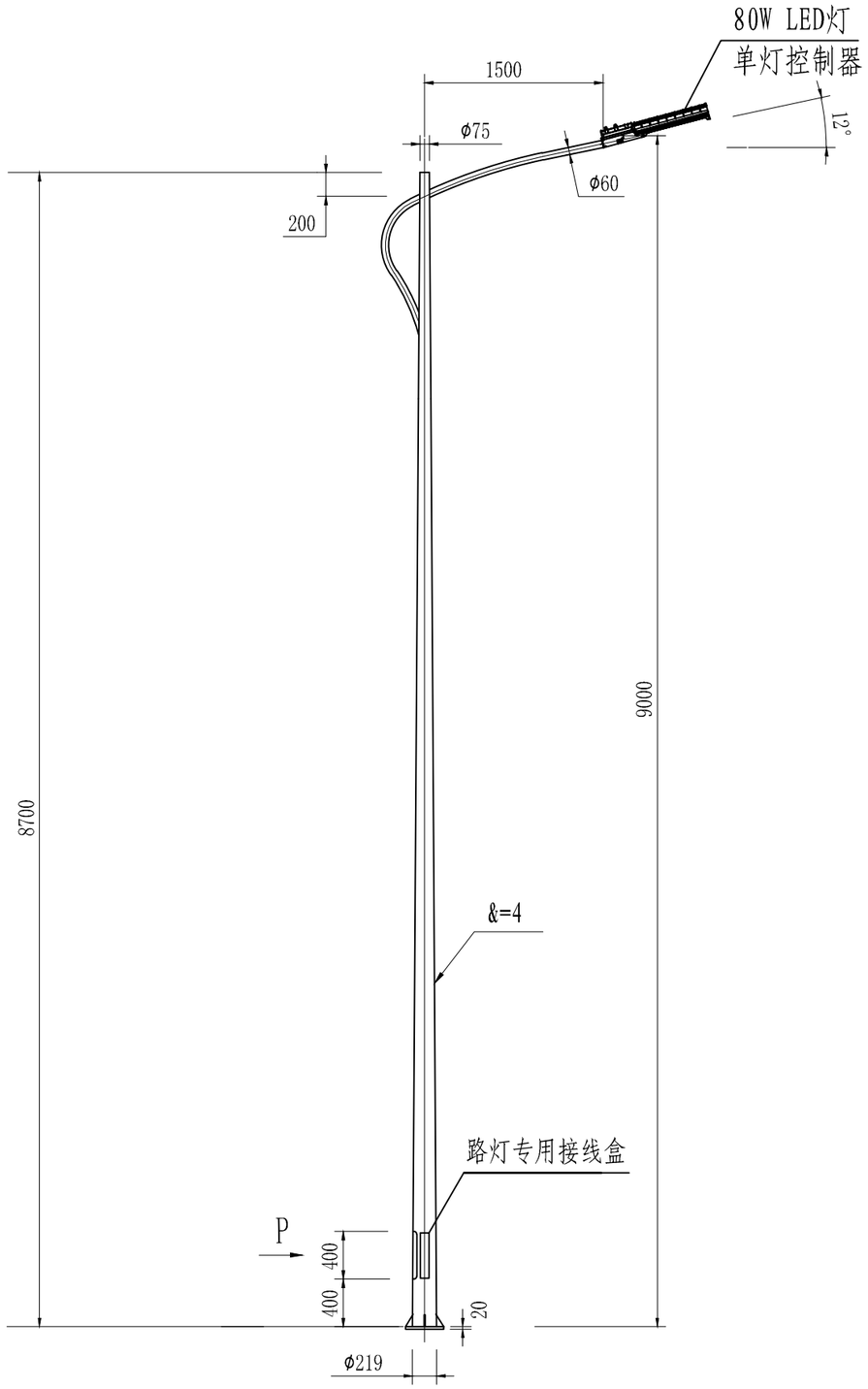

9m路灯大样

单灯控制器参数
输入电压：220--240V
输入电流：0--2A
输入频率：50/60Hz
输出电压：220--240V

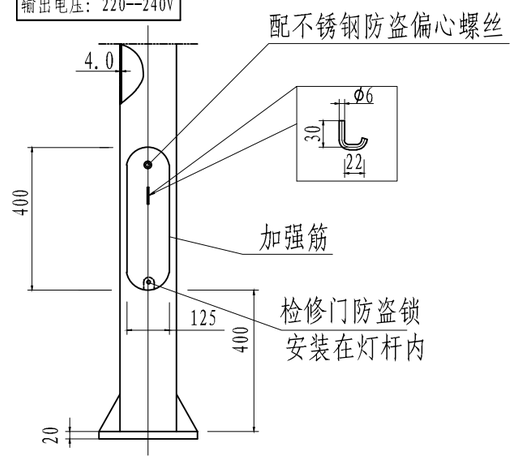

P向放大

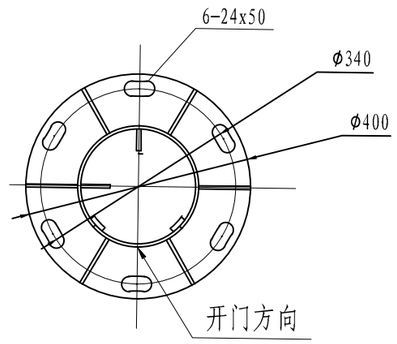

法兰盘大样

说明:

1. 本图单位以毫米计。
2. 路灯大样仅供参考，样式由业主确定。
3. 杆体设计和制造应符合GB135-2019高耸结构设计规范和GB17-2017钢结构设计规范，以及国家行业标准或市级以上标准局批准的企业标准，制造厂必须持有生产许可证。
4. 钢结构防腐采用浸锌工艺，灯杆浸锌厚度≥65um，外喷防紫外线纯聚酯粉体，厚度≥80um，并有较好的外观效果，最终灯杆、灯具色彩由业主定案。
5. 路灯灯杆上应张贴二维码标识，标识规格统一。

专业	签字	日期
风景		
通信		
隧道		
桥梁		
结构		
电气		
排水		
交通		
路		

版次 Version No.	A

林同棪国际工程咨询（中国）有限公司
T. Y. Lin International Engineering Consulting (China) Co.,Ltd

工程名称 Project:	玉带紫宸小区配套路新建工程	项目负责 Design Person In Charge	吴志欢	制图 Drawing	周厚杰	校对 Check	王志香	审定 Approved	靳东海	专业 Specialty	照明工程	阶段 Stage	施工图
图名 Drawing Name	9米单臂路灯大样图	专业负责 Specialized Person In Charge	吴志欢	设计 Design	周厚杰	审核 Examiner	朱邦永	工程编号 Project No.	122042521001	图号 Drawing No.	S01L005	日期 Date	2025.06

总体要求

1、 灯杆组合后，可抗风速40米/秒。

2、 灯杆垂直误差不大于总高的千分之三，
直线度不大于总长的千分之二。

3、 灯杆设计寿命≥25年。

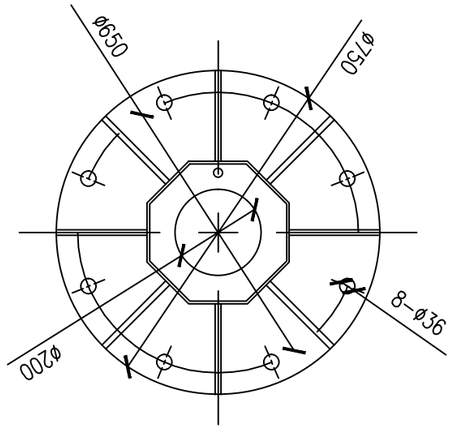

底法兰平面图

厚度=40mm

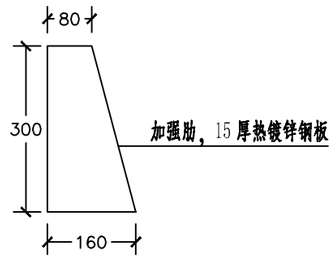

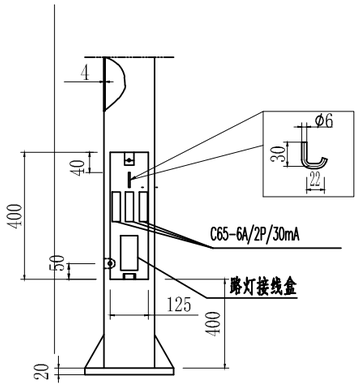

P向放大

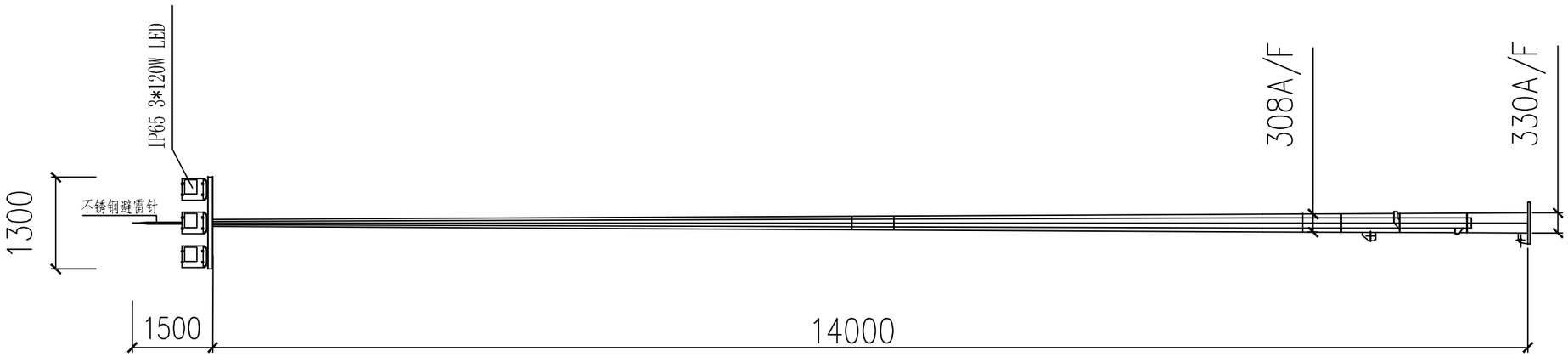

中杆灯大样

林同棪国际工程咨询（中国）有限公司 T.Y. Lin International Engineering Consulting (China) Co.,Ltd	工程名称 Project:	玉带紫宸小区配套路新建工程	项目负责 Design Person In Charge	吴志欢		制图 Drawing	周厚杰		校对 Check	王志香		审定 Approved	靳东海		专业 Specialty	照明工程	阶段 Stage	施工图
	图名 Drawing Name	14米中杆路灯大样图	专业负责 Specialized Person In Charge	吴志欢		设计 Design	周厚杰		审核 Examiner	朱邦永		工程编号 Project No.	122042521001		图号 Drawing No.	S01L006	日期 Date	2025.06

版次 Version No.	专业	签字	日期	专业	签字	日期	专业	签字	日期	专业	签字	日期	专业	签字	日期
A	道路			隧道			结构			排水			交通		
	交通			通风			桥梁			电气					

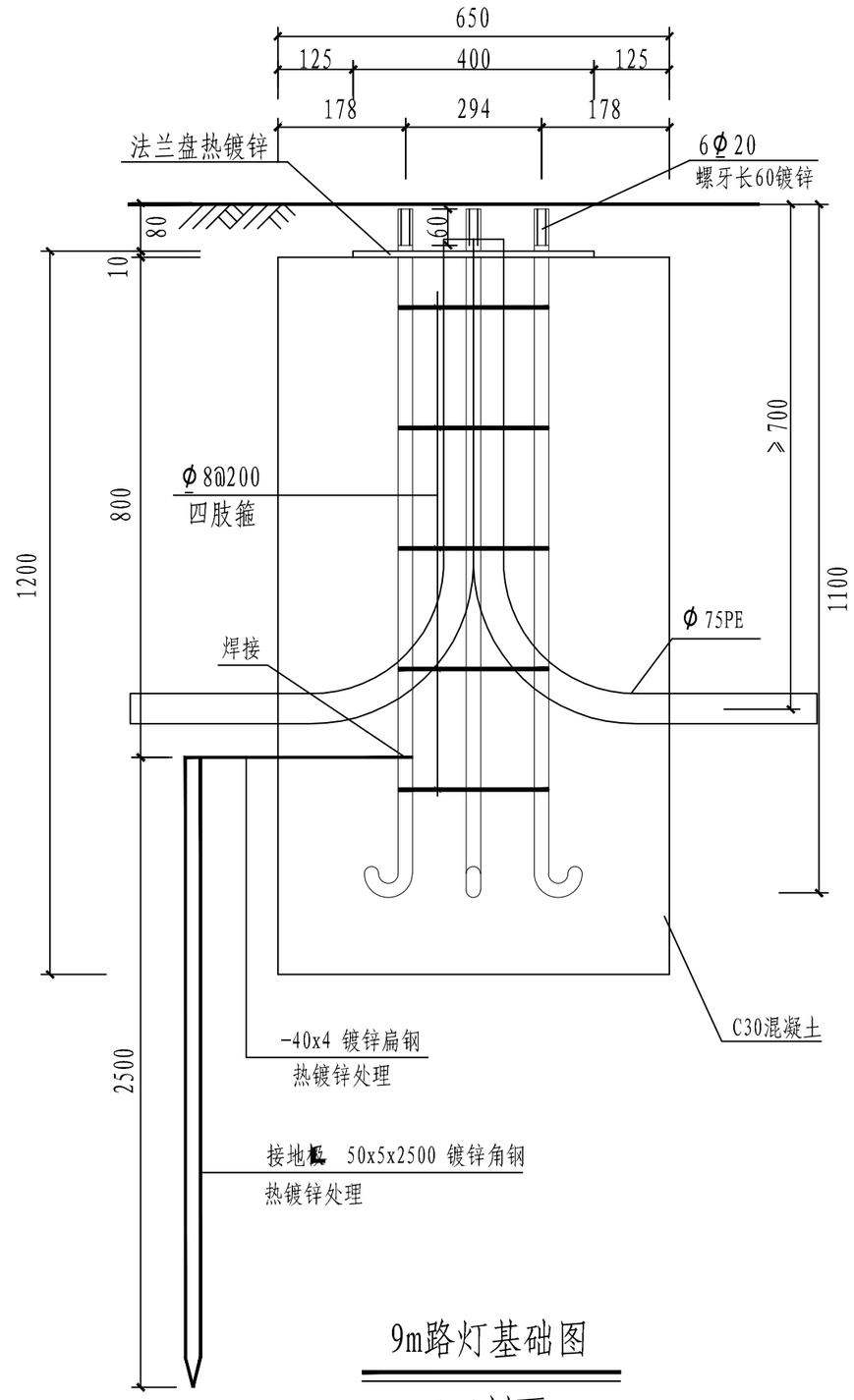

9m路灯基础图

1-1剖面

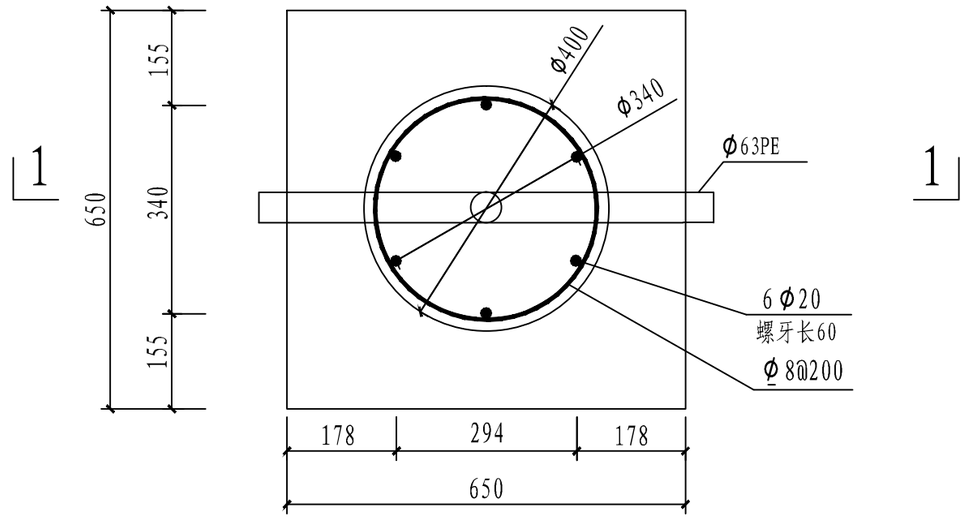

基础大样图

说明：

1、本图尺寸以毫米计。

2、基础必须落在老土层上，若灯座基础座落于填土、浜土、耕土或淤泥质土上，则必须将填土、浜土、耕土或淤泥质土挖除，换填中粗砂垫层，分层夯实，砂垫层压密系数必须≥0.95。

3、基础四周回填土必须回填间隔土分层夯实，压密系数≥0.95。

4、灯座基础采用C30混凝土，采用HRB400及HPB300级钢筋。方柱混凝土保护层为30。
钢筋最小锚固长度La=40d，搭接长度Ll=48d.

5、基础内预埋管应根据实际进出线方向及需要进行调整。

6、灯杆法兰、预埋螺栓、螺栓固定板等均应根据制造厂要求制作或由制造厂配套。

7、灯杆接地从基础主钢筋引出扁钢，作人工接地体，接地电阻不大于10欧姆，如求接地电阻不满足应要求，可增加基础外人工接地体。

8、路灯基础须经路灯供应商确认后方可采用。

专业	签字	日期
通风 隧道		
通风 隧道		
桥梁 结构		
桥梁 结构		
电气 排水		
电气 排水		
交通 路		

版次 Version No.	林同棪国际工程咨询（中国）有限公司 T.Y. Lin International Engineering Consulting (China) Co.,Ltd	工程名称 Project:	玉带紫宸小区配套路新建工程	项目负责 Design Person In Charge	吴志欢	制图 Drawing	周厚杰	校对 Check	王志香	审定 Approved	靳东海	专业 Specialty	照明工程	阶段 Stage	施工图
A		图名 Drawing Name	9米单臂路灯基础图	专业负责 Specialized Person In Charge	吴志欢	设计 Design	周厚杰	审核 Examiner	朱邦永	工程编号 Project No.	122042521001	图号 Drawing No.	S01L007	日期 Date	2025.06

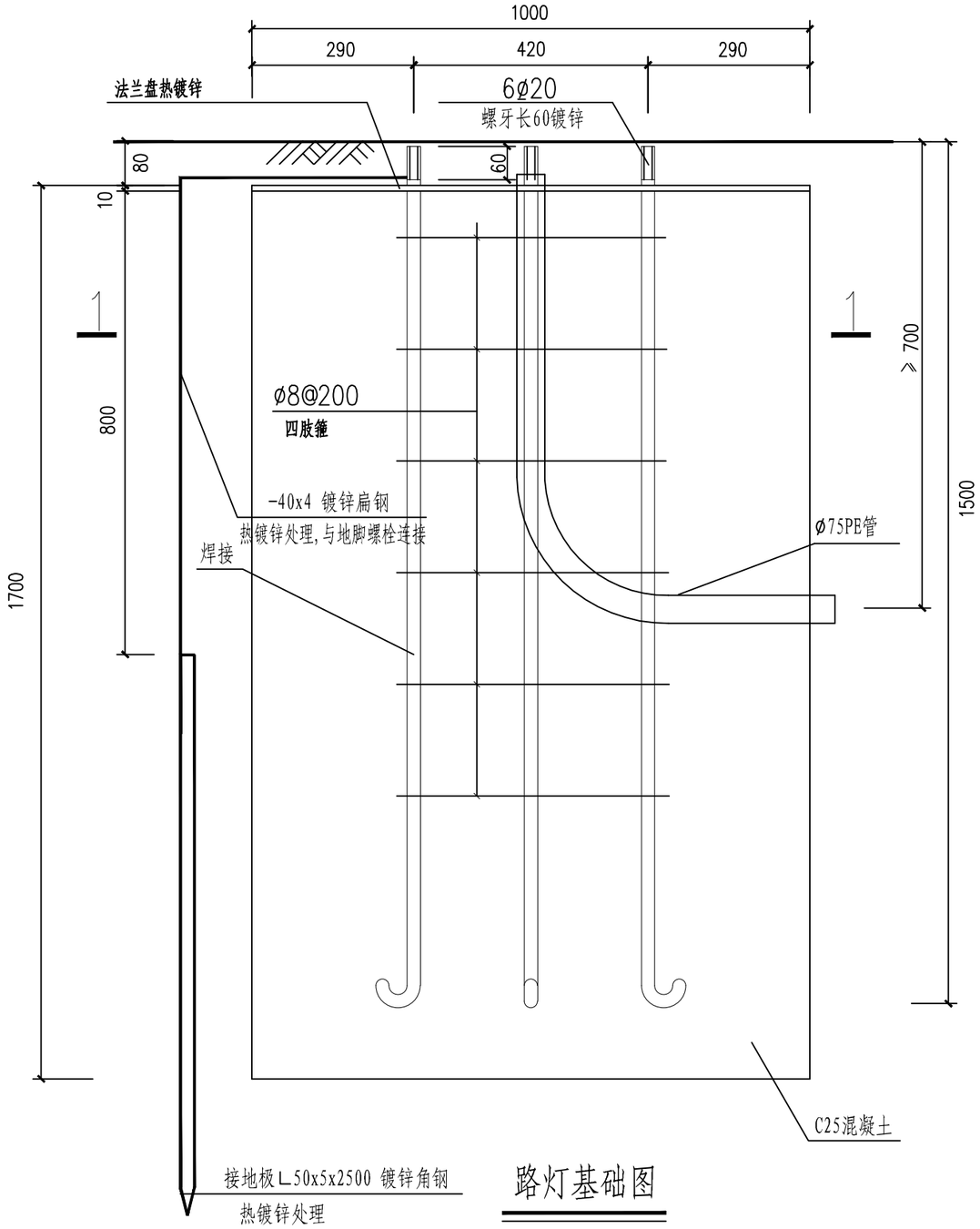

路灯基础图

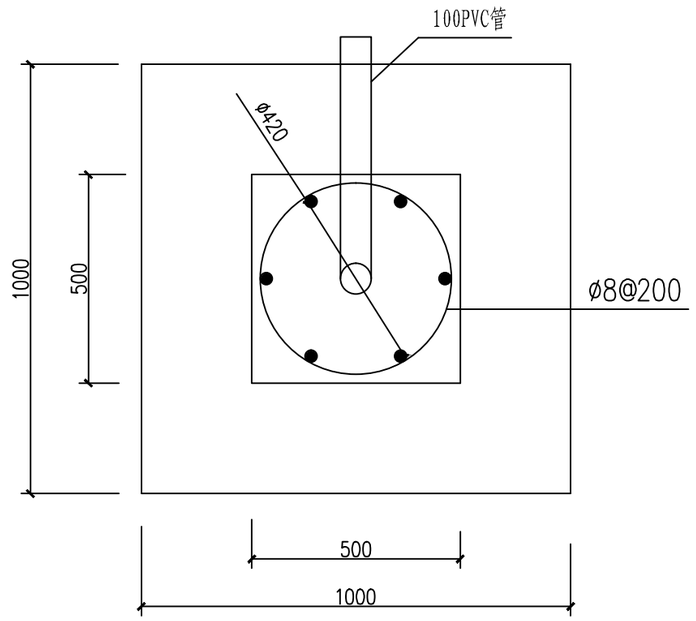

基础大样图

说明:

1、本图尺寸以毫米计。

2、基础必须落在老土层上，若灯座基础座落于填土、浜土、耕土或淤泥质土上，则必须将填土、浜土、耕土或淤泥质土挖除，换填中粗砂垫层，分层夯实，砂垫层压密系数必须≥0.95。

3、基础四周回填土必须回填间隔土分层夯实，压密系数≥0.95。

4、灯座基础采用C25混凝土，采用HRB335级钢筋。方柱混凝土保护层为30。
钢筋最小锚固长度La=40d，搭接长度Ll=48d.

5、基础内预埋管应根据实际进出线方向及需要进行调整。

6、灯杆法兰、预埋螺栓、螺栓固定板等均应根据制造厂要求制作或由制造厂配套。

7、灯杆接地从基础主钢筋引出扁钢，作人工接地体，接地电阻 10欧姆，如接地电阻不满足应要求，可增加基础外人工接地体。

8、路灯基础须经路灯供应商确认后方可采用。

专业	签字	日期
交通		
路		
风		
通		
隧		
梁		
桥		
结		
构		
气		
电		
水		
排		

版次 Version No.	林同棪国际工程咨询(中国)有限公司 T.Y. Lin International Engineering Consulting (China) Co.,Ltd	工程名称 Project:	玉带紫宸小区配套路新建工程	项目负责 Design Person In Charge	吴志欢	制图 Drawing	周厚杰	校对 Check	王志香	审定 Approved	靳东海	专业 Specialty	照明工程	阶段 Stage	施工图
A		图名 Drawing Name	14米中杆路灯基础图	专业负责 Specialized Person In Charge	吴志欢	设计 Design	周厚杰	审核 Examiner	朱邦永	工程编号 Project No.	122042521001	图号 Drawing No.	S01L008	日期 Date	2025.06

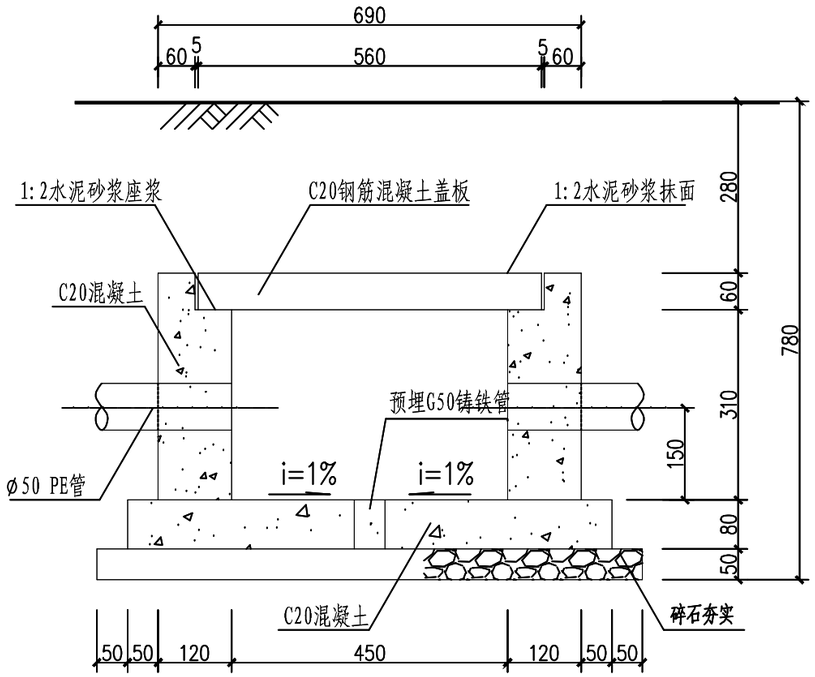

2-2剖面图

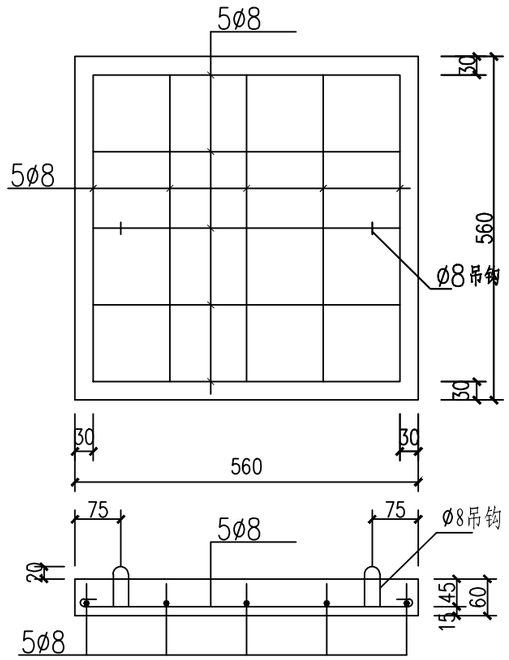

盖板配筋图

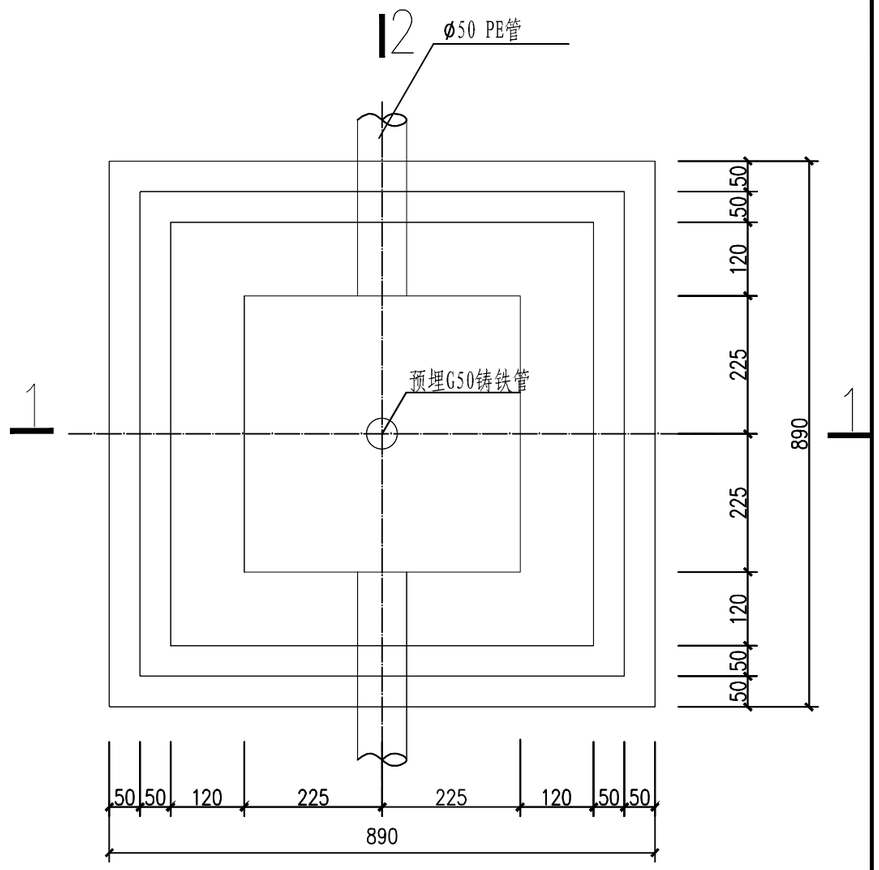

手孔井平面图

专业	日期	签字
通风		
隧道		
结构 桥梁		
排水 电气		
交通		

版次 Version No. A

林同棪国际工程咨询（中国）有限公司
T.Y. Lin International Engineering Consulting (China) Co.,Ltd

工程名称 Project:	玉带紫宸小区配套路新建工程	项目负责 Design Person In Charge	吴志欢	吴志欢	制图 Drawing	周厚杰	周厚杰	校对 Check	王志香	王志香	审定 Approved	靳东海	靳东海	专业 Specialty	照明工程	阶段 Stage	施工图
图名 Drawing Name	手孔井大样图	专业负责 Specialized Person In Charge	吴志欢	吴志欢	设计 Design	周厚杰	周厚杰	审核 Examiner	朱邦永	朱邦永	工程编号 Project No.	122042521001		图号 Drawing No.	S01L009	日期 Date	2025.06

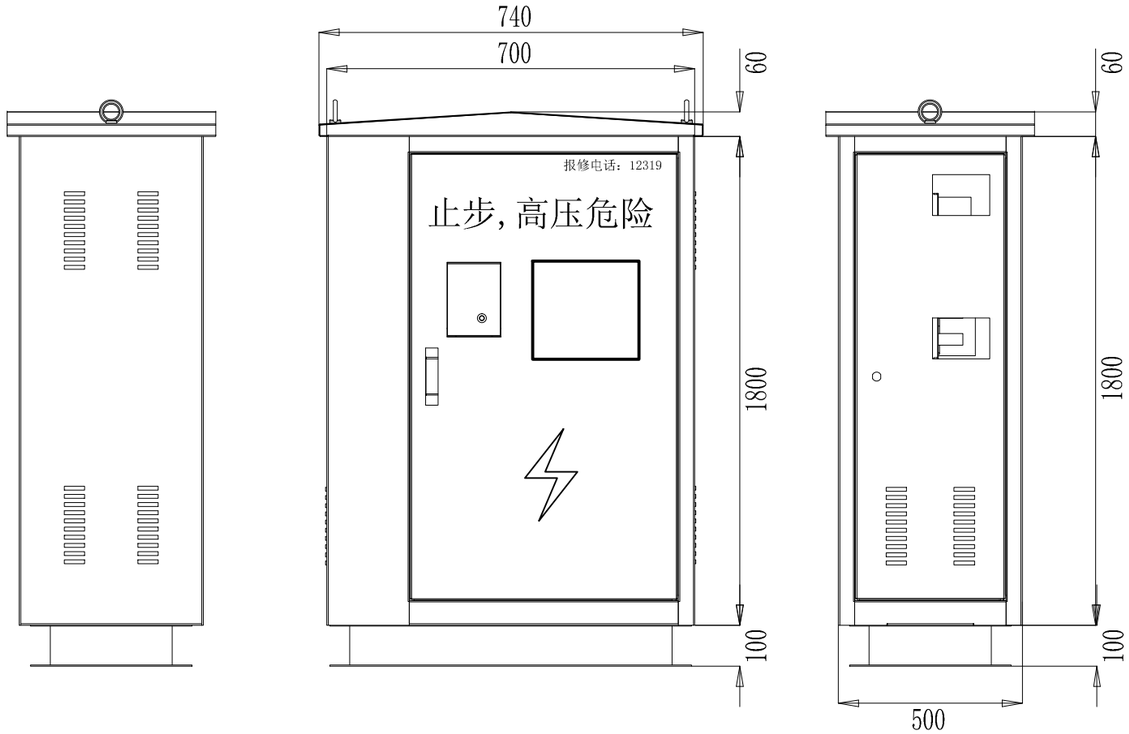

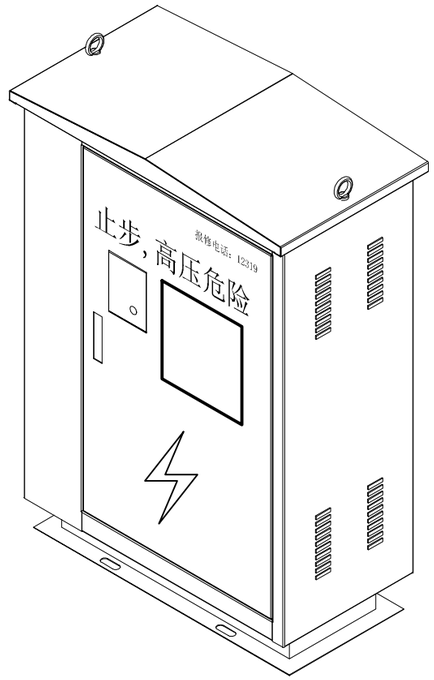

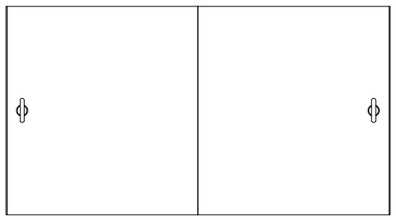

技术要求：

1.未注尺寸公差按GB/T1804-m；

2.未注形位公差按GB/T1184-K；

3.材质：304不锈钢；

4.根据《徐州市城市照明设计指南》要求：新建路灯控制柜应采用双向开门；建议尺寸（180cm×50cm×70cm），内部空间布局整齐，上部预留40cm分隔放置三遥控制系统位置；

5.路灯控制柜上应张贴二维码标识，标识规格统一。

专业	签字	日期
交通		
风景		
结构 桥梁		
排水 电气		

版次 Version No. A

林同棪国际工程咨询（中国）有限公司
T. Y. Lin International Engineering Consulting (China) Co.,Ltd

工程名称 Project:	玉带紫宸小区配套路新建工程	项目负责 Design Person In Charge	吴志欢	吴志欢	制图 Drawing	周厚杰	周厚杰	校对 Check	王志香	王志香	审定 Approved	靳东海	靳东海	专业 Specialty	照明工程	阶段 Stage	施工图
图名 Drawing Name	路灯控制柜大样	专业负责 Specialized Person In Charge	吴志欢	吴志欢	设计 Design	周厚杰	周厚杰	审核 Examiner	朱邦永	朱邦永	工程编号 Project No.	122042521001		图号 Drawing No.	S01L010	日期 Date	2025.06

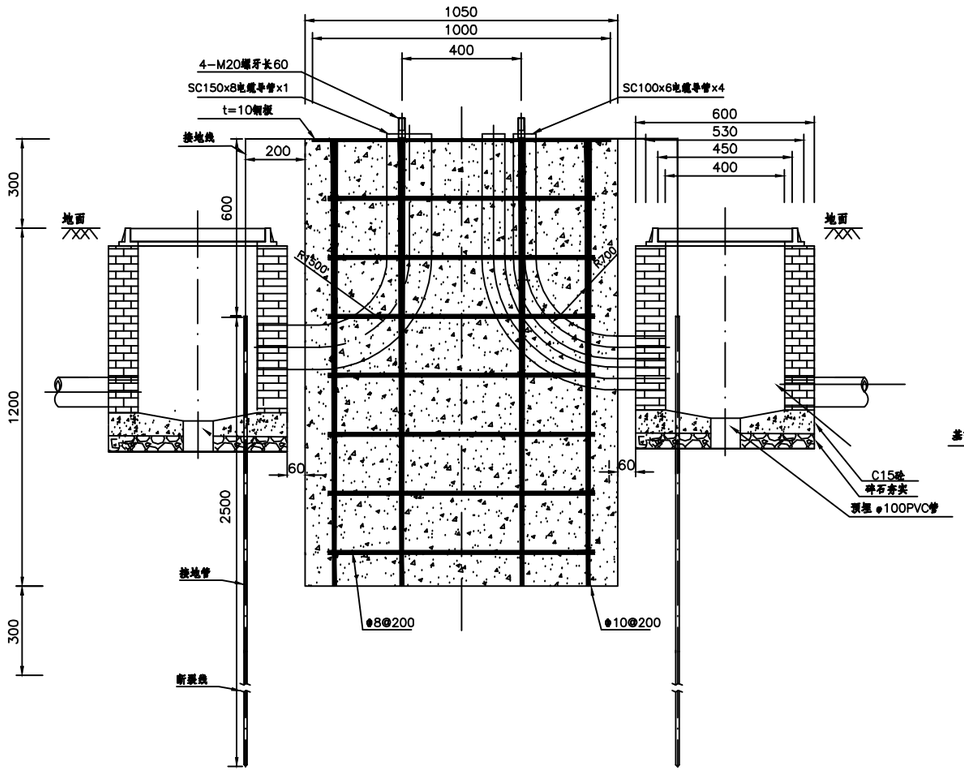

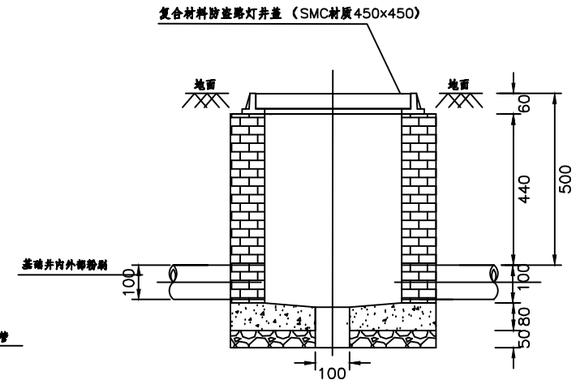

设施带路灯窨井施工图

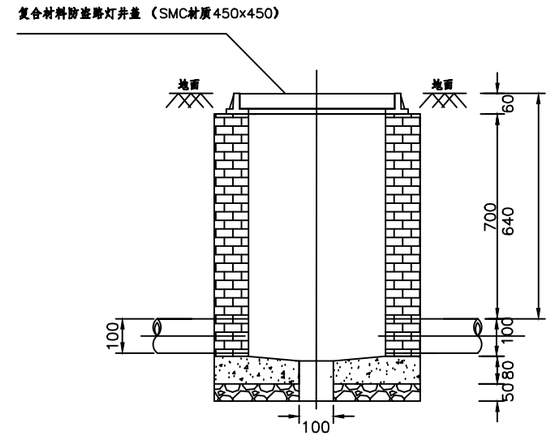

绿化带路灯窨井施工图

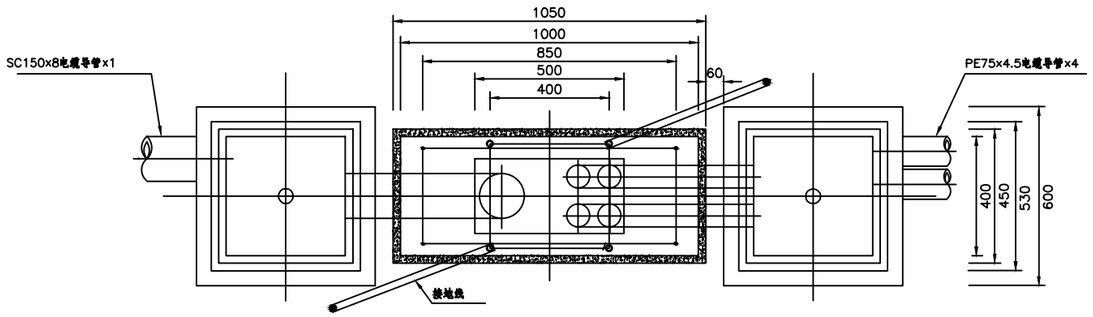

施工说明:

1、图式尺寸均为毫米。

2、路灯基础用C25混凝土，混凝土应按《混凝土结构工程施工质量验收规程》（GB50204-2002）浇制。

3、路灯SC100*6预埋弯管根据实际穿线情况进行放置。

4、路灯接地线采用镀锌扁钢焊接在接地管上,接地线与路灯灯杆在法兰盘的螺栓上连接并用螺母固定。

专业	签字	日期
交通		
路		
通风		
隧道		
排水		
电气		
结构		
桥梁		

版次 Version No. A

林同棪国际工程咨询（中国）有限公司
T.Y. Lin International Engineering Consulting (China) Co.,Ltd

工程名称 Project:	玉带紫宸小区配套路新建工程	项目负责 Design Person In Charge	吴志欢	吴志欢	制图 Drawing	周厚杰	周厚杰	校对 Check	王志香	王志香	审定 Approved	靳东海	靳东海	专业 Specialty	照明工程	阶段 Stage	施工图
图名 Drawing Name	路灯控制柜基础大样	专业负责 Specialized Person In Charge	吴志欢	吴志欢	设计 Design	周厚杰	周厚杰	审核 Examiner	朱邦永	朱邦永	工程编号 Project No.	122042521001		图号 Drawing No.	S01L011	日期 Date	2025.06

序号	名称	规格	数量	单位	备注	
1	路灯控制柜	详见图纸	1	套	成套	
2	单臂路灯	9mLED-80W	13	套		
3	中杆路灯	14mLED-3*120W	2	套		
4	低压电缆	YJV-1kV-4*50+1*25	35	米	暂列	
5	低压电缆	YJV-1kV-5*16	403	米	暂列	
6	低压电缆	BVV-500-3*2.5	155	米	暂列	
7	穿刺线夹	DXF1	38	个		
8	低压电缆套管	PE75 壁厚4.5mm	289	米	暂列	
9	镀锌钢管	DN100 壁厚6.0mm	210	米	暂列	
10	镀锌扁钢	热镀锌 -40*4	18	米	暂列	
11	手孔井	0.45*0.45*0.37	10	座		
12	接地极	∠50*50*5角钢 L=2.5m	17	根	暂列	
13	路灯基础		15	个		
14	路灯控制柜基础		1	个		
15	窨井		2	个		
16	外电接入		1	项		

专业	签字	日期
通风		
隧道		
桥梁		
结构		
电气		
排水		
交通		
道路		

版次 Version No. A

林同棪国际工程咨询（中国）有限公司
T. Y. Lin International Engineering Consulting（China）Co.,Ltd

工程名称 Project	玉带紫宸小区配套路新建工程	项目负责 Design Person In Charge	吴志欢	吴志欢	制图 Drawing	周厚杰	周厚杰	校对 Check	王志香	王志香	审定 Approved	靳东海	靳东海	专业 Specialty	照明工程	阶段 Stage	施工图
图名 Drawing Name	主设备材料清册	专业负责 Specialized Person In Charge	吴志欢	吴志欢	设计 Design	周厚杰	周厚杰	审核 Examiner	朱邦永	朱邦永	工程编号 Project No.	122042521001		图号 Drawing No.	S01L012	日期 Date	2025.06

本 册 目 录

序号	图 表 名 称	图表号	页 数	备 注
1	图纸目录	S01B000	1	
2	绿化工程设计说明	S01B001	3	
3	种植苗木表	S01B002	1	
4	绿化种植总平面及索引图	S01B003	1	
5	绿化种植平面图	S01B004	3	
6	节点种植平面图	S01B005	1	
7	迁移苗木表	S01B006	1	

序号	图 表 名 称	图表号	页 数	备 注

专业	签字	日期
通风		
隧道		
桥梁		
结构		
电气		
排水		
交通		
路		

版次 Version No. A

林同棪国际工程咨询（中国）有限公司
T. Y. Lin International Engineering Consulting（China）Co.,Ltd

工程名称 Project:	玉带紫宸小区配套路新建工程	项目负责 Design Person In Charge	周厚杰	周厚杰	制图 Drawing	高晴	高晴	校对 Check	王志香	王志香	审定 Approved	靳东海	靳东海	专业 Specialty	绿化工程	阶段 Stage	施工图
图名 Drawing Name	图纸目录	专业负责 Specialized Person In Charge	高晴	高晴	设计 Design	高晴	高晴	审核 Examiner	吴志欢	吴志欢	工程编号 Project No.	122042521001		图号 Drawing No.	S01B000	日期 Date	2025.06

绿化工程设计说明

一、工程概况：

1、图纸为玉带紫宸小区配套路新建工程绿化设计，本项目绿化范围为绿化带设计及苗木迁移。

〈1〉道路南侧绿化带，道路北侧及公园处种植模纹色块红叶石楠；道路拐角处绿化种植精品植物组图，泰山松、鸡爪槭、红花继木球、亮晶女贞球搭配景石、鸢尾、金边黄杨、南天竹等。

〈2〉实施段范围内绿化苗木需要移植，经统计工程范围内乔木7株，品种为法桐、高杆女贞。

二、施工组织与实施：

1、根据施工任务量、施工要求、预算项目的具体定额等组织施工技术力量、安排施工计划。

2、熟读图纸、熟记规范、准备好施工机械、工具以及花草树木、肥料等原材料，做好施工的前期工作。

3、按工程主管单位的要求、施工期限、合同规定、施工设计图和园林规范认真组织具体施工。

三、具体施工要求及注意事项：

（一）、绿地种植土质要求：

适宜植物生长的最佳土壤（体积比）为：矿物质45%、有机质5%、空气20%、水30%。土壤团粒最佳为1~5mm。要求土壤酸碱适中，排水良好，疏松肥沃，不含建筑和生活垃圾，且无毒害物质。土壤改良需因地制宜，现简要罗列下述土壤改良范例，仅供施工单位参考（若与当地相关规范、标准存在差异须以当地规范为准作为施工依据）：

1、如果现场土壤粘性过高，建议加20%（或依实际定量）细河沙及泥碳土改造，混合均匀，以利排水透气。

2、对保湿性差、养分少的土壤，建议可在40cm厚客土中加入珍珠岩粉等40L/平方米，固体复合肥料0.25kg/平方米。

3、排水较差的地方，建议可在底层铺约20cm厚的珍珠岩，再打入3-4根珍珠岩填充的通风管。

6、北方碱性土，可以施硫酸亚铁等调节PH值至6左右满足植物生长的要求。

（二）、种植土土方处理注意事项：

1、所有混合土壤必须将所有成分混合均匀，景观顾问有权力对所有已完成再造型和回填土的种植区域的土壤做随机抽样，以确保合成土

2、用指定符合要求的土壤进行土方再造型以达到设计要求呈自然曲线。临近挡土墙的土壤高度应低于壁顶30~50mm;对于地面种植带，种植后土壤高度应比临近路牙地面低30~50mm。

3、种植区现有土壤不适宜种植时，将表面换为种植土，土深要求：

草地>150mm；地被植物>300mm；花灌木要求>600mm；浅根性乔木>900mm；深根性乔木>1500mm的合格土层，若受现场地物条件限制，可依实与工程质量监理单位商定。

4、种植或播种的地层，如果被汽油、油或有毒物质污染。应该在污染地层下至少再挖掘400mm，并将污染物质迁移到许可的地点。所有被挖掘的地方应回填表土。承包商应确认所有被污染的区域和面积，且此确认结果应得到证实。

5、在耕翻中，若发现土质不符合要求，必须换合格土。换土后应压实，使密实度达80%以上，以免因沉降产生坑洼。且要达到草地、地被、灌木、及乔木种植所需最低土厚要求。

6、植物的种植必须在地形获得设计单位认可的基础上进行，种植完成后，需对地形进行再一次的平整处理，达到设计人员的要求后，可进行草地的铺砌。

（三）、土壤基肥：

施工中为了改良土壤弥补绿地土壤肥力不足，使植物恢复生长后能尽快见效需要对植物施足基肥。按照目前园林施工要求，施工可以选用经3%的过磷酸钙加上4%的尿素堆沤且充分腐熟后的堆沤蘑菇肥或木屑作为土壤基肥使用，草坪及花坛用量在10KG/M左右，其他树木基肥施用量详表一。施肥后应进行1次约30CM深的翻耕，使肥与土充分混匀，做到肥土相融，起到既提高土壤养分，又使土质疏松,适宜树木栽植。

表一　树木基肥施用量表

土球直径（CM）	10	20	30	40	50	60	70	80	90	100	110	120
基肥量（KG）	8			10	20-25		30-40		50-75			

（四）、苗木质量控制注意事项：

苗木是园林绿化的物质基础，优质苗木是实现优良工程的必要条件，出圃苗木应符合国家行业标准，具备生长健壮、枝繁叶茂、冠形整齐、色泽正常、根系成熟、无病虫害和机械损伤等基本条件。

1、选苗注意事项

〈1〉严格按设计规格选苗，花灌木尽量选用容器苗，乔木选用假植苗，应保证移植根系完好，带好土球，包装结实牢固，要求施工单位认真选苗，并对苗木进行前期技术处理，以保证苗木符合设计要求。关于苗木各项规格指标说明如下：

a、高度（H）：指苗木经过常规处理（人工修剪等）后的自然高度。

注意：具单一主干的乔木要求尽量保留顶端生长点；苗木选择时应满足苗木表所列的苗木高度范围，并有上限和下限苗木的区分，以便植物造景时进行高低错落的搭配。

b、胸径（Φ）：指乔木距离地面1.3米高的平均直径。选择苗木时，下限不能小于苗木表下限，上限不宜超过苗木表上限3cm（主景树可达5cm或另定）。其中苗木表中如胸径规格为4~6CM的乔木，应该4~4.9cm占总株数的30%，5~5.9cm占30%，6cm以上占40%；规格为6~8cm、8~10cm、10~12cm等，由此类推。

c、地径（D）：适用于棕鲕科植物和单干花灌木及藤本植物，从主干离地表面0.1m处测量。

d、冠幅（P）：指苗木经过常规处理后的枝冠正投影的正交直径平均值。在保证苗木移植成活和满足交通运输要求的前提下，应尽量保留苗木的原有冠幅，以利于绿化效果尽快体现。棕鲕科植物，因品种冠型特性，则按生长顶点以下留叶片数计量确定种植苗木规格。

e、土球：为保证树木移植成活及迅速恢复生长所需的最小带土球平均直径。所带土球应保证放于植穴内时完好不散为合格。如苗木为假植苗或容器苗，可在保证苗木正常移植成活和迅速生长的前提，依实确定所带土球规格，由于土球规格还与苗木生长状况及施工季节因素有关，因此苗木表中不做具体规定，应以确保植物成活为标准，土球规格参考表详表二。

表二　树木土球规格参考表

树木胸径（cm）	土球规格		
	土球直径（cm）	土球高度（cm）	留底直径
10~12	胸径8~10倍	60~70	土球直径的1/3
13~15	胸径7~10倍	70~80	土球直径的1/3
16~18	胸径7~10倍	80~90	土球直径的1/3
19~20	胸径6~10倍	85~95	土球直径的1/3
21以上	胸径6~10倍	95以上	土球直径的1/3

〈2〉所有植物必须健康、新鲜、无病虫害、无缺乏矿物质症状，生长旺盛而不老化，树皮无人为损伤或虫眼等。

a、乔木要求：土球完整，无破裂或松散。行道树要求最低分枝点为2.3cm以上，树干垂直偏差不超过10度，主干不弯曲，并要求冠幅达1.5cm以上，分枝均匀，树冠完整均匀，造型乔木则应按设计要求。

b、灌木质量要求：土球完整，无破裂或松散；树冠要完整和匀称、有脚叶；设计采用球形植物在种植采样时必须为成形植物，球形底部与种植土之间空隙应控制在20cm以下。

c、草本植物包括花卉、地被和袋装苗，其质量要求：叶片色泽光亮，分枝均匀、盆栽苗修剪均匀； 块装式的草皮要求无杂草，草皮生长密度不低于90%， 边缘整齐（一般30cm ×30cm/件）；采用袋苗要求脚叶与地面基本不留空，植物表中所标明的控制高度指植物成形后，养护时的控制高度。

d、棕鲕科植物的质量要求：无病枝、枯叶、叶色鲜亮，主干粗壮丛生性棕鲕植物要求丛生脚枝丰富粗壮；棕鲕科植物、开花乔木及主景树在种植时必须尽量保留原有的自然生长冠形。

专业	签字	日期
隧道通风		
结构桥梁		
排水电气		
交通路		

版次 Version No. A

林同棪国际工程咨询（中国）有限公司
T.Y. Lin International Engineering Consulting (China) Co.,Ltd

工程名称 Project:	玉带紫宸小区配套路新建工程	项目负责 Design Person In Charge	周厚杰	制图 Drawing	高晴	校对 Check	王志香	审定 Approved	靳东海	专业 Specialty	绿化工程	阶段 Stage	施工图
图名 Drawing Name	绿化工程设计说明	专业负责 Specialized Person In Charge	高晴	设计 Design	高晴	审核 Examiner	吴志欢	工程编号 Project No.	122042521001	图号 Drawing No.	S01B001	日期 Date	2025.06

绿化施工图设计说明

e、藤本植物的质量要求：土球完整，无破裂或松散；藤本植物需茎干粗壮，顶端生长良好。

f、竹类的质量要求：土球完整，无破裂或松散；节间均匀、茎干粗壮。

〈3〉所有苗木的树冠应生长茂盛，分枝均衡，整冠饱满，能充分体现树木的自然景观美。

〈4〉植物造景进行高低错落搭配，行道树高差不大于0.5m，且枝下分枝高度高差小于0.2m，力求列植后整齐划一。

〈5〉苗木种植前应对苗木树冠进行修剪：

a、高大落叶乔木应保持原有树形，适当疏枝。

b、常绿针叶树不宜修剪，只剪除病虫枝、枯死枝、生长衰弱枝、过密的轮生枝和下垂枝。

c、常绿阔叶树保持基本树冠形，保留主骨干，疏稀树冠内膛枝，多留强壮萌生枝摘除大部分树叶。

d、花灌木修剪。以疏剪老枝为主短截为辅。

e、地被植物、花卉成片栽植以整体覆盖地面为原则，要求枝条互相搭接，修剪整齐、密度合理、景观效果好。

〈5〉截干乔木锯口处要干净、光滑、无撕裂或分裂。正常截口应用蜡或漆封盖。

〈6〉棕鲕科植物、开花乔木及主景树在种植时必须尽量保留原有的自然生长冠形。

2、本地无苗源的树种：

对本地无苗源或苗源不足的树种，应提前寻找苗源并在苗源地对所选苗木进行技术处理，以保证移植到现场的苗木有良好的绿化初期效果。

3、花草树木的包装、运输：按园林市场常规处理，保证苗木质量。

（五）、定点放线：

按施工平面图所标具体尺寸定点放线；如为不规则造型，应用方格网法及图中比例尺寸定点放线。图中未标明尺寸的种植，按图比例依实放线定点。要求定点放线准确，符合施工设计要求。由于绿化设计不仅要依据植物的各种生活习性合理配置，同时错落有秩的层次搭配以及植物群落的疏密对比在景观效果的体现上尤为重要。

（六）、挖穴：

1、在栽苗木之前应以所定的灰点为中心沿四周向下挖穴，种植穴的大小依土球规格及根系情况而定。带土球的应比土球大16~20cm，栽裸根苗的穴应保证根系充分舒展，穴的深度一般比土球高度稍深10～20cm，穴的形状一般为圆形，但尽量保证上下口径大小一致（常规乔木栽植土球与标准树穴尺寸对照详表三）。基肥上面覆盖一层土壤，土壤厚度>5cm，避免树根直接接触肥料，造成烧根。

表三　　树木树穴规格表

土球直径	20	30	40	50	60	70
植穴规格（cm）：（长×宽×深）	40X40X30	50X50X40	60X60X50	70X70X60	80X80X70	90X90X80
土球直径	80	90	100	110	120	120以上
植穴规格（cm）：（长×宽×深）	110X110X100	120X120X110	130X130X120	160X160X140	170X170X150	依实际情况定

2、当遇到种植池小于所种乔木土球时，应先进行乔木种植再进行硬景施工.

（七）、苗木种植注意事项：

1、苗木种植的全部施工过程应符合《园林绿化工程施工及验收规范》中有关规定。

2、种植乔木时，应根据人的最佳观赏点及乔木本身的阴阳面来调整乔木的种植面。将乔木的最佳观赏面正对人的最佳观赏点，同时尽量使乔木种植后的阴阳面与乔木本身的阴阳面保持吻合，以利植物尽快恢复生长。

3、地下水位高的区域尽量选择耐水湿树种配置，如有特殊需要选择了不耐湿的浅根树种，施工中可以采取如下措施保证苗木健康生长：种植穴比一般情况下挖深些，且保证种植穴底部高度一定要在水位线之上；穴底垫一层厚度>5cm的透水材料（如：炭渣、粗砂粒等）；透水层上再填一层厚度8~20cm间的壤土；其上再按一般栽植方法栽种。树木可略栽高些，高出地面根茎部位进行壅土，抬高种植点。

4、棚架植物栽植注意：

选择独藤长5M以上的藤本植物或保留1~2根最长茎干的攀缘类灌木，在花架柱子外侧挖种植穴（深X直径：40~60cmX40~80cm）或种植槽（深X宽：30~70cmX35~100cm），栽种方法与一般树木相同，但要注意藤蔓的牵引和固定。

5、墙面绿化栽植注意：

选择爬附能力较强的绿化植物，墙面粗糙度大为佳，必要时需栽墙面上均匀钉上水泥钉或膨胀螺钉，用铁丝贴墙面拉网供植物攀附。栽种时苗木根部应距墙根15cm左右，株距依植物品种而定。可选择种植带（宽：50~150cm，土厚>50cm）或种植槽（宽：50~80cm，高：40~70cm，槽底每隔2~2.5cm留一排水孔）栽植。

6、种植地被时，应按品字形种植，确保覆盖地表，且植物带边缘轮廓种植密度应大于规定密度，以利形成流畅的边线，同时轮廓边在立面上应成弧形，使相临两种植物的过渡自然。

7、草皮设计种植的绿地地面土层必须符合土质要求，清理杂物，平整至所需坡度，均匀撒施基肥，与土拌匀，为保证绿化效果草皮多采用无缝铺栽（密铺）的方式种植，覆盖率达98%以上，以成块草皮（300mmX300mm）形式铺植，草块厚度3~5CM，带足够护根土（心土）。铺后浇足水，待半干后压实，使草与土壤充分接触。隔天连续拍打3次以上，使草地拍实、平整。土质较差时，可在草皮面均匀的撒一层沙再拍实。

8、支撑要求：

为了使种植好的苗木不因土壤沉降或风力的影响而发生歪斜，我们需对刚完成种植尚未浇定根水的苗木进行支撑处理，不同类型的苗木可采用不同的支撑手法，以当地施工规范为准。支架形式及其适用对象仅供参考

〈1〉雪松、落叶大乔木（胸径12cm以上）：采用四角桩，

〈2〉扶架固定连接方式:草绳绕树干后与木杆铁丝绑实。木杆之间用电钻钻孔，铁丝连接，铁丝砸实。

〈3〉树木扶架可根据具体情况和要求做适当调整，以坚固、实用、美观为最终目的。

（八）、 后期养护管理注意事项：

园林绿化保养工作的好坏直接影响了苗木的生长，进而影响了日后的园林绿化效果，要求施工单位正确按照《园林绿化管养规范》的要求对植物进行管养，或管养措施符合项目当地的相关规范要求。

四、绿化施工过程中注意事项及施工图与现场不符处的施工处理：

（一）、绿化施工要求施工单位在挖穴时注意地下管线走向，遇地下异物时做到“一探、二试、三挖”，保证不挖坏地下管线和构筑物，同时，遇到问题应及时向工程监理单位、设计单位及工程主管单位反映，以使绿化施工符合现场实际。树木与架空电线、地下管道、建筑及构筑物等距离控制详见表四、表五、表六。

表四　　行道树与地下管道的水平间距

（单位：M）

沟管名称	至中心最小距离	
	乔木	灌木
给水管、闸井	1.5	不限
污水管、雨水管、探井	1.0	不限
排水盲沟	1.0	不限
电力电缆、探井	1.5	不限
热力管、路灯电杆	2.0	1.0
弱电电缆沟，电力、电讯杆	2.0	不限
乙炔氧气管、压缩空气管	2.0	2.0
消防龙头、天然瓦斯管	1.2	1.2
煤气管、探井、石油管	1.5	1.5

专业	签字	日期
专业 隧道 通风	签字	日期
专业 结构 桥梁	签字	日期
专业 排水 电气	签字	日期
专业 路道 交通	签字	日期

版次 Version No. A

林同棪国际工程咨询（中国）有限公司
T.Y.Lin International Engineering Consulting (China) Co.,Ltd

工程名称 Project:	玉带紫宸小区配套路新建工程	项目负责 Design Person in Charge	周厚杰	周厚杰	制图 Drawing	高晴	高晴	校对 Check	王志香	王志香	审定 Approved	靳东海	靳东海	专业 Specialty	绿化工程	阶段 Stage	施工图
图名 Drawing Name	绿化工程设计说明	专业负责 Specialized Person in Charge	高晴	高晴	设计 Design	高晴	高晴	审核 Examiner	吴志欢	吴志欢	工程编号 Project No.	122042521001		图号 Drawing No.	S01B001	日期 Date	2025.06

绿化施工图设计说明

表五　行道树与建筑、构筑物的水平间距

（单位：M）

道路环境及附属设施	至乔木主干最小间距	至灌木中心最小间距
有窗建筑外墙	3.0	1.5
无窗建筑外墙	2.0	1.5
人行道边缘	0.75	0.5
车行道路边缘	1.5	0.5
电线塔、柱、杆	2.0	不限
冷却塔	塔高1.5	不限
排水明沟边缘	1.0	0.5
铁路中心线	8.0	4.0
邮筒、路牌、站标	1.2	1.2
警亭	3.0	2.0
水准点	2.0	1.0

表六　行道树与架空电线的间距

（单位：M）

电线电压	水平间距	垂直间距
1KV	1.0	1.0
1~20KV	3.0	3.0
35~110KV	4.0	4.0
154~220KV	5.0	5.0

（二）、如遇绿化施工图有与现场不符处，应及时反映给工程监理单位及设计单位，以便及时处理。

五、设计依据：

1、甲方确认的方案设计图及本项目相应的设计任务书、其他设计图纸。

2、最新国家行业标准、当地绿化常规规范要求及工程主管部门的要求。

《园林绿化管养规范》

《园林绿化施工规范》

《城市道路绿化规划与设计规范》

《城市绿化工程施工及验收规范》

《城市绿化和园林绿地用植物材料木本苗》

《城市绿化和园林绿地用植物材料球根花卉种球》

专业	签字	日期
道路 交通		
隧道 通风		
结构 桥梁		
排水 电气		

版次 Version No. A

林同棪国际工程咨询（中国）有限公司
T.Y. Lin International Engineering Consulting (China) Co.,Ltd

工程名称 Project:	玉带紫宸小区配套路新建工程	项目负责 Design Person In Charge	周厚杰	周厚杰	制图 Drawing	高晴	高晴	校对 Check	王志香	王志香	审定 Approved	靳东海	靳东海	专业 Specialty	绿化工程	阶段 Stage	施工图
图名 Drawing Name	绿化工程设计说明	专业负责 Specialized Person In Charge	高晴	高晴	设计 Design	高晴	高晴	审核 Examiner	吴志欢	吴志欢	工程编号 Project No.	122042521001		图号 Drawing No.	S01B001	日期 Date	2025.06

种植苗木表

序号	图例	植物名称	规格参数（cm）				数量	单位	备注
			胸径	地径	高度	蓬径			
01		泰山松		d:8	H:150-200	P:150-200	2	株	造型树，树形优美。
02		本石楠		d:10	**H:300-350**	**P:200-250**	5	株	全冠，树形优美。
03		鸡爪槭		d:8	H:200-230	P:180-200	3	株	全冠，树形优美,分枝点0.8-1.0米
04		亮晶女贞球			H:100-120	P:100-120	2	株	修剪后的规格，形好密实，不脱角。
05		红叶石楠球			**H:150-200**	**P:180-200**	3	株	修剪后的规格，形好密实。
06		红花继木球			**H:120-150**	**P:120-150**	3	株	修剪后的规格，形好密实，不脱角。

序号	图例	植物名称	规格参数（cm）			数量	单位	备注
			高度(H)	蓬径(p)	密度			
01		红叶石楠	40	30-35	49株/M^2	240	平方米	毛球,密植不露土,每株6分枝以上
02		金边黄杨	40	30-35	49株/M^2	21	平方米	毛球,密植不露土,每株6分枝以上
03		迎春	50	30	36株/M^2	26	平方米	5分枝，形态优美，每穴3株。
04		鸢尾	25-30	25-30	49株/M^2	34	平方米	2-3芽/丛
05		外购种植土				240	立方米	
06		垃圾清理				140	立方米	现有杂草、乱树枝子、死株清理、绿地内建筑垃圾外运
07		景石				6	吨	湖石

备注： 1、以上所列数据均为暂估量，具体应根据以现场实际需求量为准.

专业	签字	日期
风通		
电气		
给排水		
桥梁		
结构		
隧道		
交通		

版次 Version No. A

林同棪国际工程咨询（中国）有限公司
T. Y. Lin International Engineering Consulting (China) Co.,Ltd

工程名称 Project:	玉带紫宸小区配套路新建工程	项目负责 Design Person In Charge	周厚杰	周厚杰	制图 Drawing	高晴	高晴	校对 Check	王志香	王志香	审定 Approved	靳东海	靳东海	专业 Specialty	绿化工程	阶段 Stage	施工图
图名 Drawing Name	种植苗木表	专业负责 Specialized Person In Charge	高晴	高晴	设计 Design	高晴	高晴	审核 Examiner	吴志欢	吴志欢	工程编号 Project No.	122042521001		图号 Drawing No.	S01B002	日期 Date	2025.06

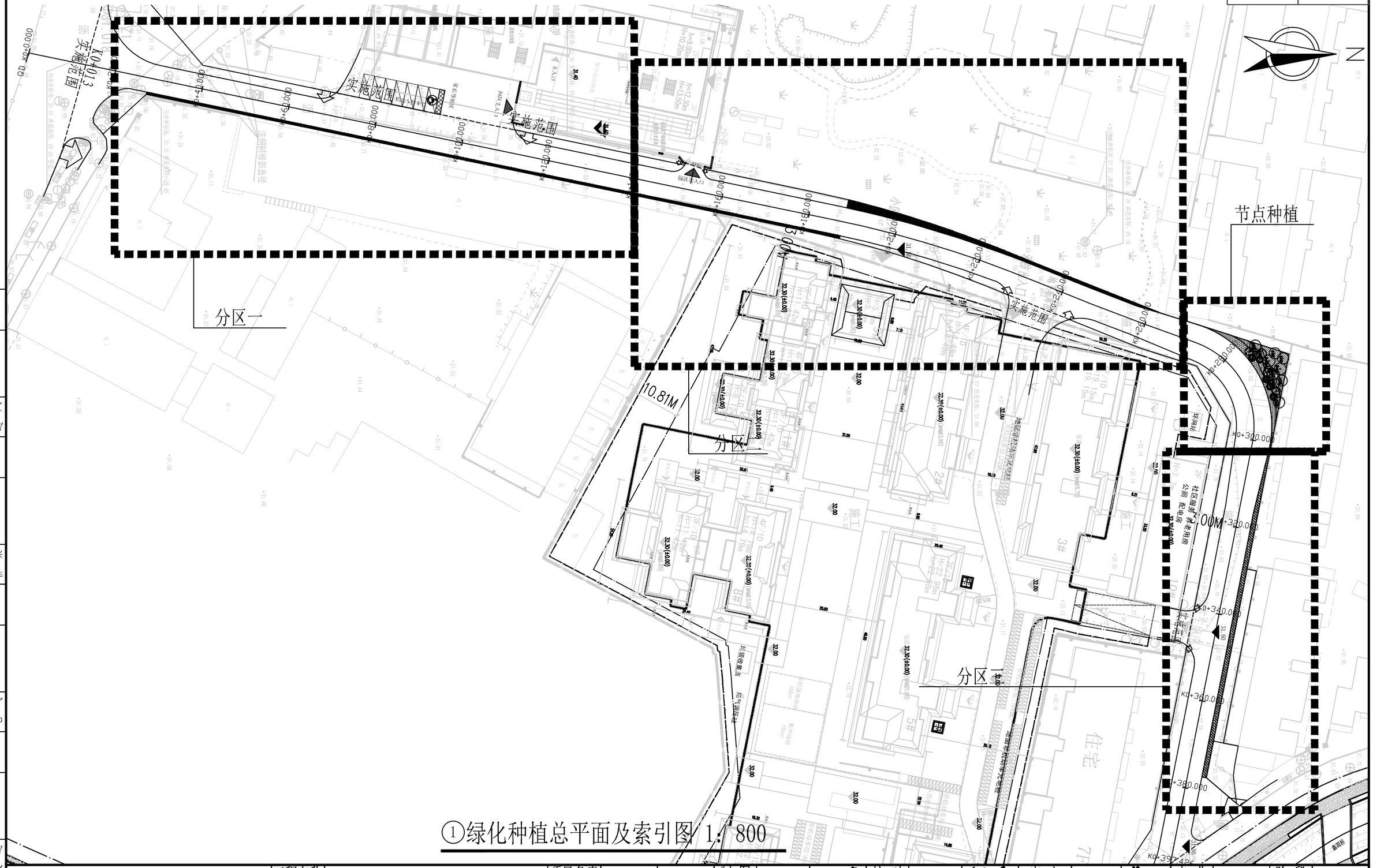

①绿化种植总平面及索引图 1：800

林同棪国际工程咨询（中国）有限公司 T. Y. Lin International Engineering Consulting (China) Co.,Ltd	工程名称 Project:	玉带紫宸小区配套路新建工程	项目负责 Design Person In Charge	周厚杰	周厚杰	制图 Drawing	高晴	高晴	校对 Check	王志香	王志香	审定 Approved	靳东海	靳东海	专业 Specialty	绿化工程	阶段 Stage	施工图
	图名 Drawing Name	绿化种植总平面及索引图	专业负责 Specialized Person In Charge	高晴	高晴	设计 Design	高晴	高晴	审核 Examiner	吴志欢	吴志欢	工程编号 Project No.	122042521001		图号 Drawing No.	S01B003	日期 Date	2025.06

版次 Version No.	专业	签字	日期	专业	签字	日期	专业	签字	日期	专业	签字	日期
A	道路			结构			排水			园林		
	交通			桥梁			电气			景观		

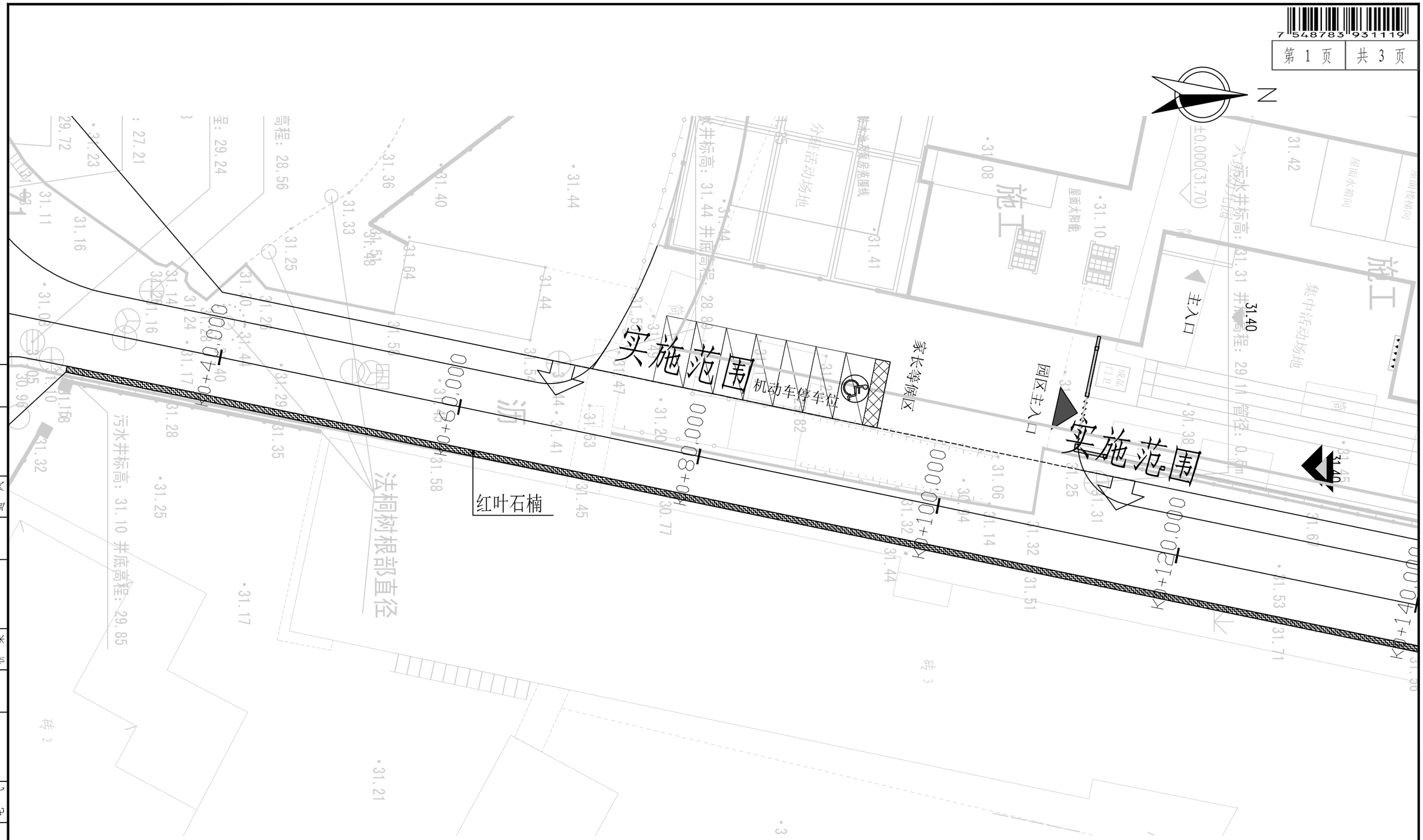

①绿化种植平面图一 1：300

版次 Version No.	A
专业	道路 交通
签字	
日期	
专业	排水 电气
签字	
日期	
专业	结构 桥梁
签字	
日期	
专业	景观 园林
签字	
日期	

林同棪国际工程咨询（中国）有限公司 T.Y. Lin International Engineering Consulting (China) Co.,Ltd	工程名称 Project:	玉带紫宸小区配套路新建工程	项目负责 Design Person In Charge	周厚杰	周厚杰	制图 Drawing	高晴	高晴	校对 Check	王志香	王志香	审定 Approved	靳东海	靳东海	专业 Specialty	绿化工程	阶段 Stage	施工图
	图名 Drawing Name	绿化种植平面图一	专业负责 Specialized Person In Charge	高晴	高晴	设计 Design	高晴	高晴	审核 Examiner	吴志欢	吴志欢	工程编号 Project No.	122042521001		图号 Drawing No.	S01B004	日期 Date	2025.06

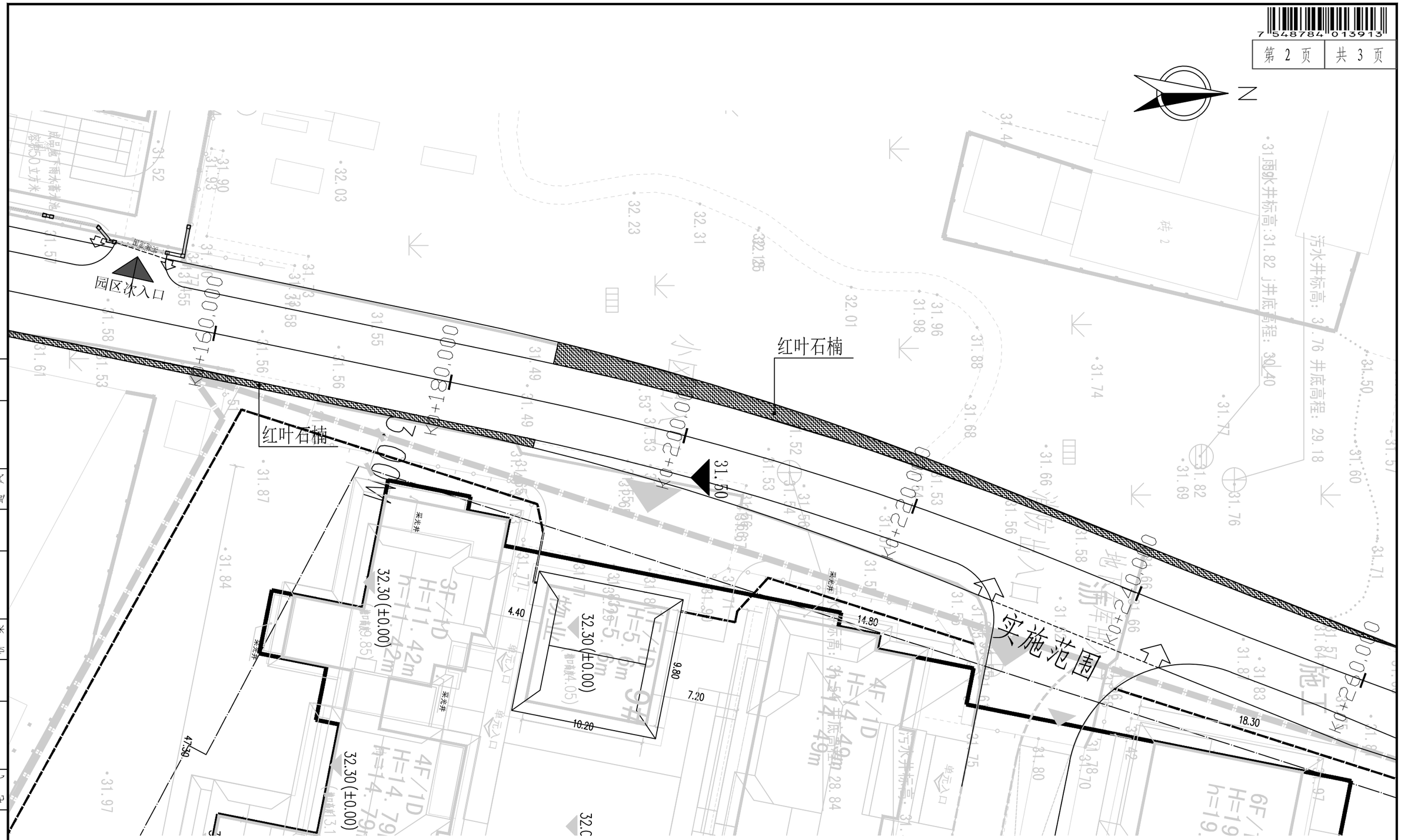

①绿化种植平面图二 1：300

专业	签字	日期	专业	签字	日期	专业	签字	日期	专业	签字	日期
道路 交通			排水 电气			结构 桥梁			建筑 风景		
修改											

版次 Version No.	A

林同棪国际工程咨询（中国）有限公司
T.Y. Lin International Engineering Consulting (China) Co.,Ltd

工程名称 Project:	玉带紫宸小区配套路新建工程	项目负责 Design Person In Charge	周厚杰	周厚杰	制图 Drawing	高晴	高晴	校对 Check	王志香	王志香	审定 Approved	靳东海	靳东海	专业 Specialty	绿化工程	阶段 Stage	施工图
图名 Drawing Name	绿化种植平面图二	专业负责 Specialized Person In Charge	高晴	高晴	设计 Design	高晴	高晴	审核 Examiner	吴志欢	吴志欢	工程编号 Project No.	122042521001		图号 Drawing No.	S01B004	日期 Date	2025.06

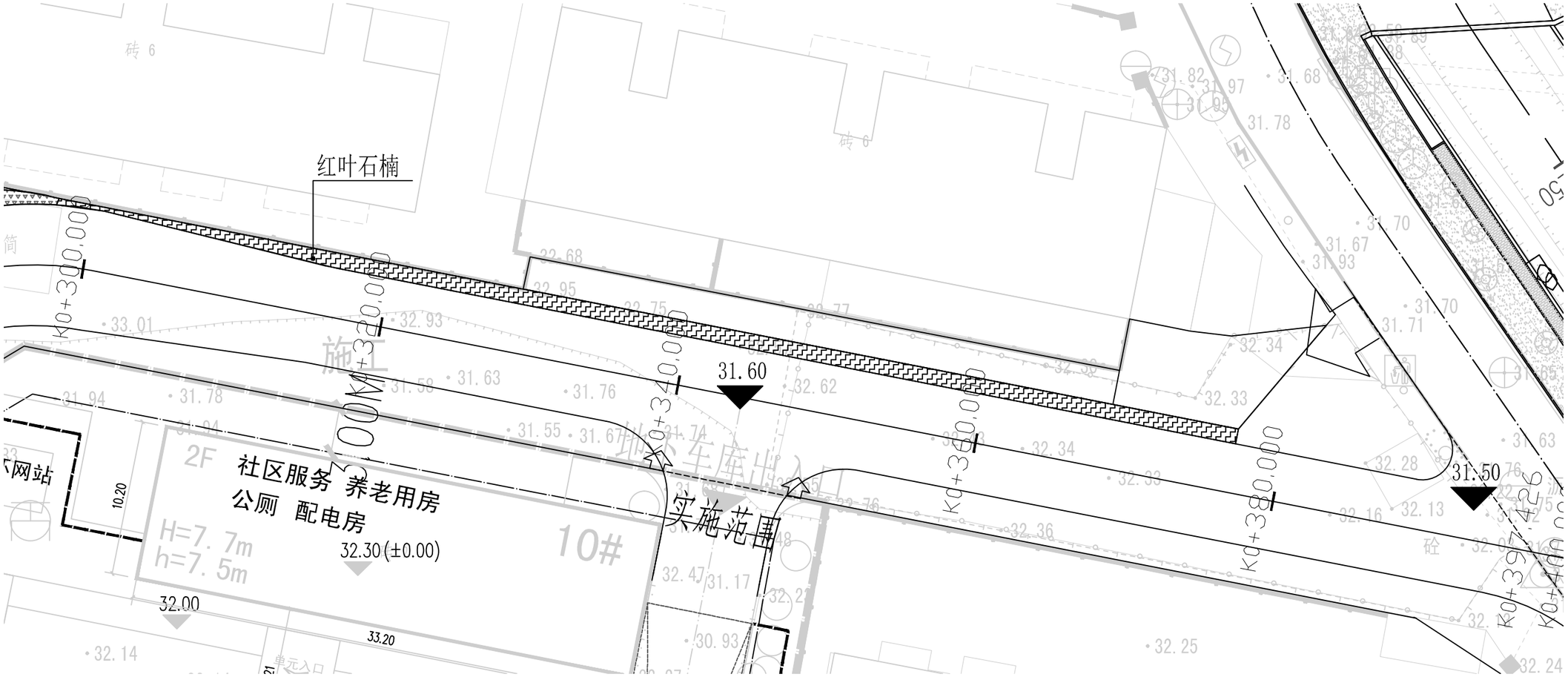

①绿化种植平面图三 1：300

专业	签字	日期
道路 交通		
隧道 通风		
结构 桥梁		
排水 电气		

版次 Version No.	A

林同棪国际工程咨询（中国）有限公司
T.Y. Lin International Engineering Consulting (China) Co.,Ltd

工程名称 Project	玉带紫宸小区配套路新建工程	项目负责 Design Person In Charge	周厚杰	周厚杰	制图 Drawing	高晴	高晴	校对 Check	王志香	王志香	审定 Approved	靳东海	靳东海	专业 Specialty	绿化工程	阶段 Stage	施工图
图名 Drawing Name	绿化种植平面图三	专业负责 Specialized Person In Charge	高晴	高晴	设计 Design	高晴	高晴	审核 Examiner	吴志欢	吴志欢	工程编号 Project No.	122042521001		图号 Drawing No.	S01B004	日期 Date	2025.06

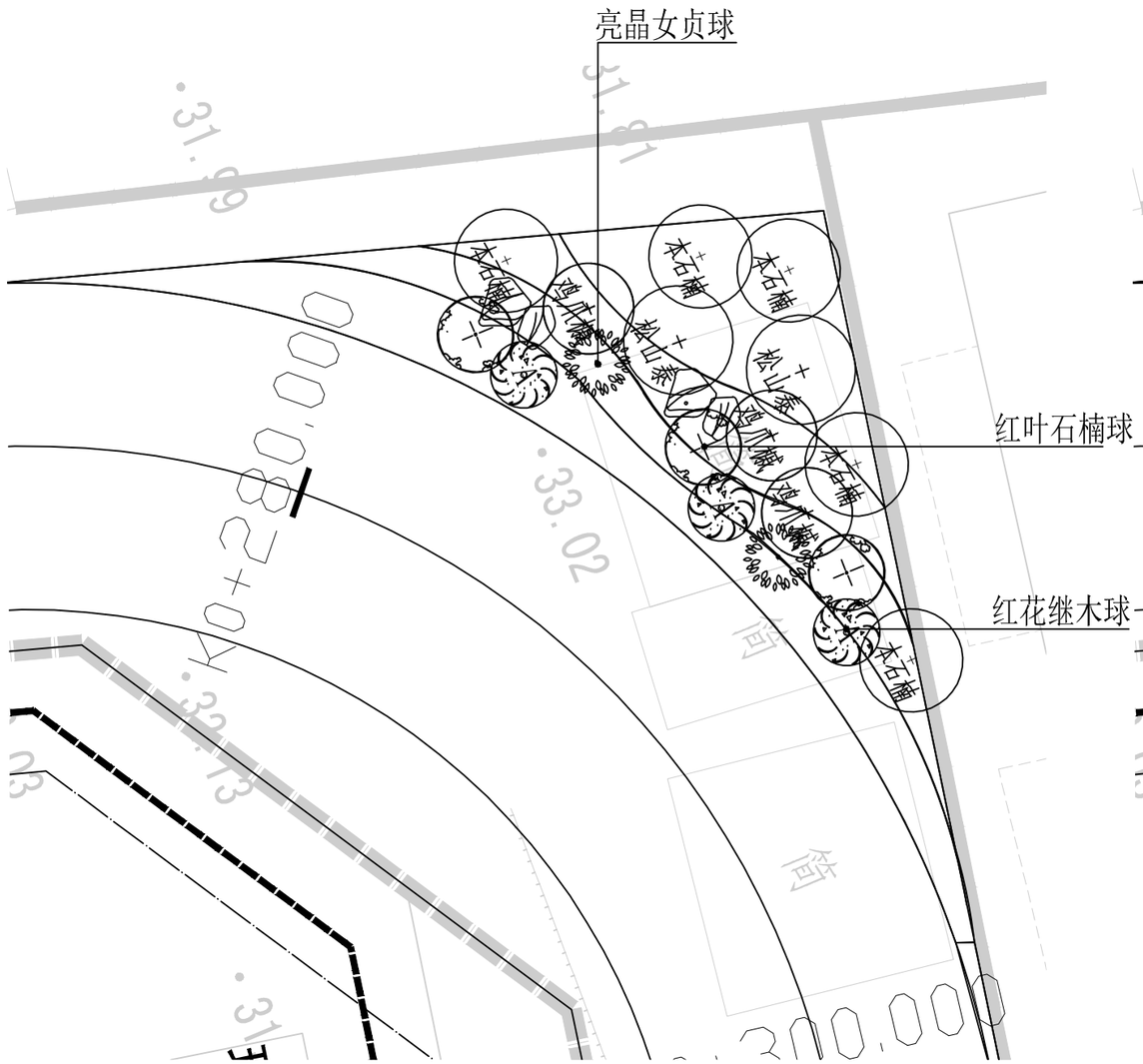

①节点乔灌木种植平面图 1：150

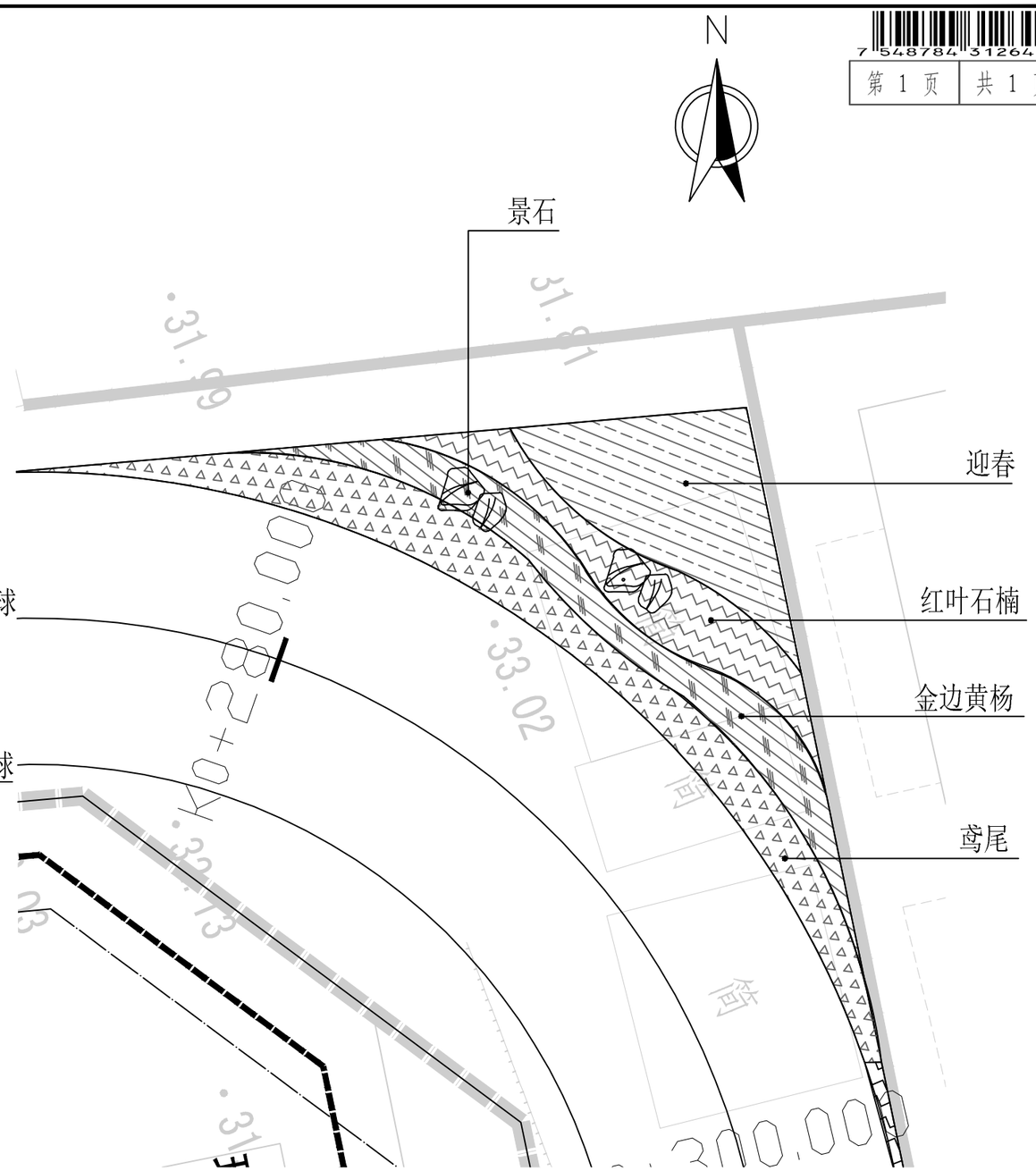

②节点地被种植平面图 1：150

注：绿地内做微地形处理，满足排水需求

版次 Version No.	专业	签字	日期	专业	签字	日期	专业	签字	日期	专业	签字	日期
A	道路交通			隧道通风			结构桥梁			排水电气		

林同棪国际工程咨询（中国）有限公司 T.Y. Lin International Engineering Consulting (China) Co.,Ltd	工程名称 Project:	玉带紫宸小区配套路新建工程	项目负责 Design Person In Charge	周厚杰	周厚杰	制图 Drawing	高晴	高晴	校对 Check	王志香	王志香	审定 Approved	靳东海	靳东海	专业 Specialty	绿化工程	阶段 Stage	施工图
	图名 Drawing Name	节点种植平面图	专业负责 Specialized Person In Charge	高晴	高晴	设计 Design	高晴	高晴	审核 Examiner	吴志欢	吴志欢	工程编号 Project No.	122042521001		图号 Drawing No.	S01B005	日期 Date	2025.06

迁移苗木表

序号	植物名称	规格参数（cm）				数量	单位
		胸径	地径	高度	蓬径		
01	法桐	80				2	株
		50				2	株
		40				1	株
02	高杆女贞	30				2	株

专业	签字	日期
通风 隧道		
通风 隧道		
桥梁 结构		
桥梁 结构		
电气 排水		
电气 排水		
交通 路		
交通 路		

版次 Version No. A

林同棪国际工程咨询（中国）有限公司
T.Y. Lin International Engineering Consulting (China) Co.,Ltd

工程名称 Project:	玉带紫宸小区配套路新建工程	项目负责 Design Person In Charge	周厚杰	周厚杰	制图 Drawing	高晴	高晴	校对 Check	王志香	王志香	审定 Approved	靳东海	靳东海	专业 Specialty	绿化工程	阶段 Stage	施工图
图名 Drawing Name	迁移苗木表	专业负责 Specialized Person In Charge	高晴	高晴	设计 Design	高晴	高晴	审核 Examiner	吴志欢	吴志欢	工程编号 Project No.	122042521001		图号 Drawing No.	S01B006	日期 Date	2025.06